SECURITY
MADE IN GERMANY
SINCE 1883

Schneckenschloss - 16mm Vierkant - abschließbar

Artikel-Nr.: KSS 300

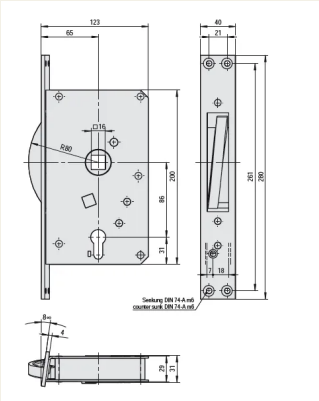

Eigenschaften.

- Für Profil-Zylinder vorgerichtet
- Nuss 16 mm
- Für Rechts-oder Linksanschlag
- Mit Stahl-Schnecke
- Dornmaß 65 mm

Einsatzorte.

- Kühlraumhersteller
- Kühlbeschlaghandel
- Metall-/Türenbau
- Kühltürenhersteller
- Isoliertürhersteller

Technische Daten

Werkstoff	Stahl
Oberfläche	Verzinkt
Türanschlag	Rechts / Links
Schliessfunktion	Pressen
Verriegelungsart	PZ
Mehrpunktverriegelung	Nein
Türtyp	Drehtüre
Zubehör	Türdrücker
Nuss [mm]	16
Stulpmass [mm]	280 x 40
Material Stulp	Stahl
Material Riegel	Stahl Feinguss
Material Schlossgehäuse	Stahl

Steinbach & Vollmann GmbH
Parkstraße 11
42579 Heiligenhaus
Telefon +492056140
info@stuv.de · stuv.de

SECURITY
MADE IN GERMANY
SINCE 1883

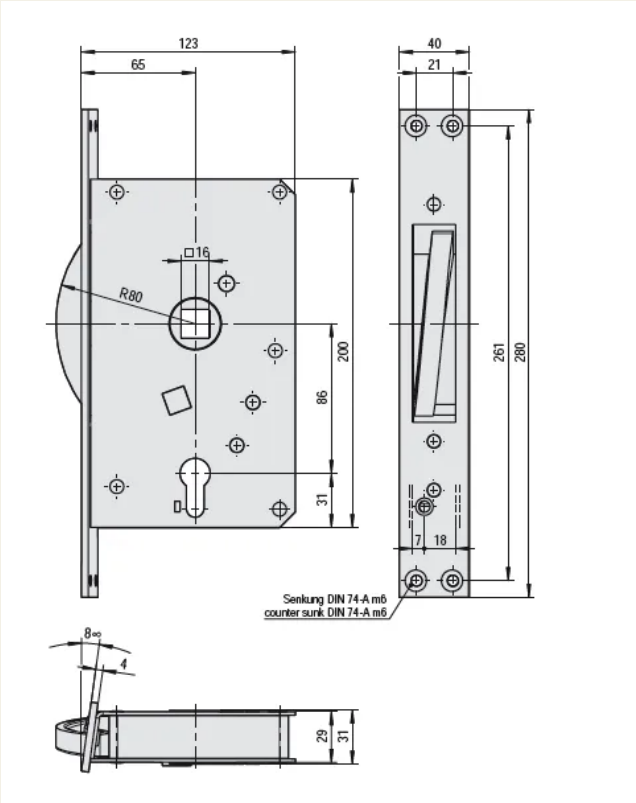

Steinbach & Vollmann GmbH
Parkstraße 11
42579 Heiligenhaus
Telefon +492056140
info@stuv.de · stuv.de