Datenblatt

SECURITY
MADE IN GERMANY
SINCE 1883

Presshebelverschluss

Artikel-Nr.: PHV 100

Das aufgesetzte, einseitige Hebelverschluss-System aus Edelstahl-Feinguss presst mit seiner Schnecke in Zusammenarbeit mit einer Anpressschräge im Kloben kleinere Türen und Luken umlaufend in die Türdichtung. Die robuste und mit dem wärmeisolierenden Überzug funktioniert das System auch in extremeren Umgebungen.



Eigenschaften

- Edelstahl Feinguss geschliffen und gestrahlt
- Für Rechts- oder Linksanschlag
- Mit angegossener Schnecke
- Für Heißgeräte geeignet
- Kloben für verschiedene Überschläge

Einsatzorte

- Ofenhersteller
- Koch- und Räuchertechnik
- Kühlraumhersteller
- Kühltürenhersteller
- Isoliertürhersteller

Technische Daten

Werkstoff	Edelstahl
Oberfläche	Geschliffen und gestrahlt

SECURITY
MADE IN GERMANY
SINCE 1883

Technische Daten

Schließfunktion	Pressen
Mehrpunktverriegelung	Nein
Türtyp	Drehtüre
Zubehör	Kloben
Türanschlag	Rechts / Links



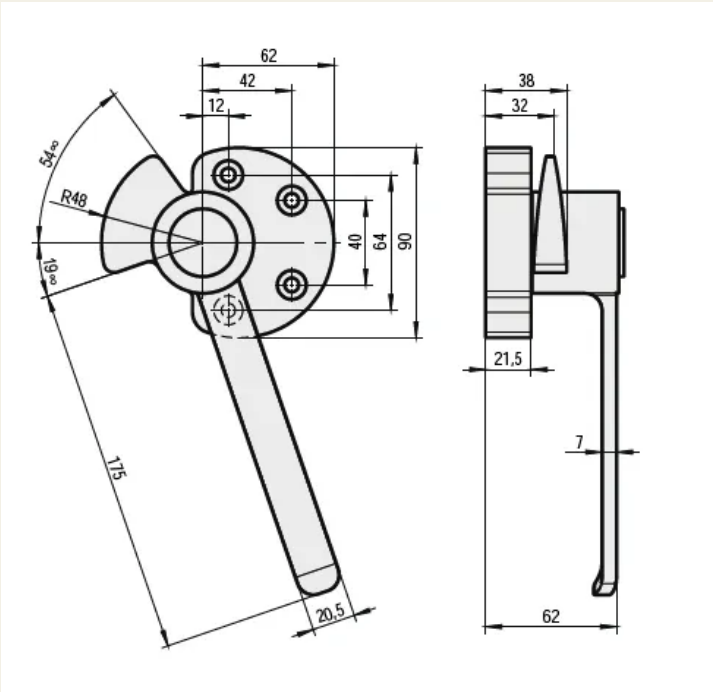
62
42
12
54°
R48
19
40
64
90
175
20,5
38
32
21,5
7
62