SECURITY
MADE IN GERMANY
SINCE 1883

Presshebelverschluss (isoliert)

Artikel-Nr.: PHV 200

Das aufgesetzte, einseitige Hebelverschluss-System aus Edelstahl-Feinguss presst mit seiner Schnecke in Zusammenarbeit mit einer Anpressschräge im Kloben kleinere Türen und Luken umlaufend in die Türdichtung. Die robuste und mit dem wärmeisolierenden Überzug funktioniert das System auch in extremeren Umgebungen.

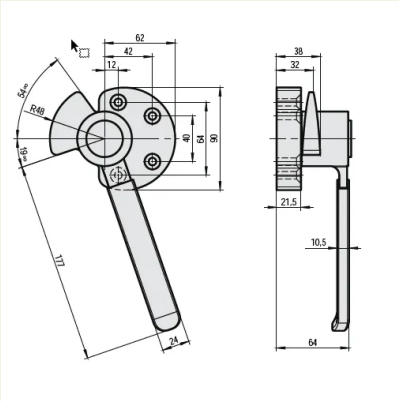

Eigenschaften.

- Edelstahl Feinguss geschliffen und gestrahlt
- Hebel mit wärmeisolierendem Überzug
- Für Rechts- oder Linksanschlag
- Mit angegossener Schnecke
- Für Heißgeräte geeignet
- Kloben für verschiedene Überschläge

Einsatzorte.

- Ofenhersteller
- Koch- und Räuchertechnik
- K

Technische Daten

Werkstoff	Edelstahl
Oberfläche	Geschliffen und gestrahlt
Türanschlag	Rechts / Links
Schliessfunktion	Pressen
Mehrpunktverriegelung	Nein
Türtyp	Drehtüre
Zubehör	Kloben

Steinbach & Vollmann GmbH
Parkstraße 11
42579 Heiligenhaus
Telefon +492056140
info@stuv.de · stuv.de

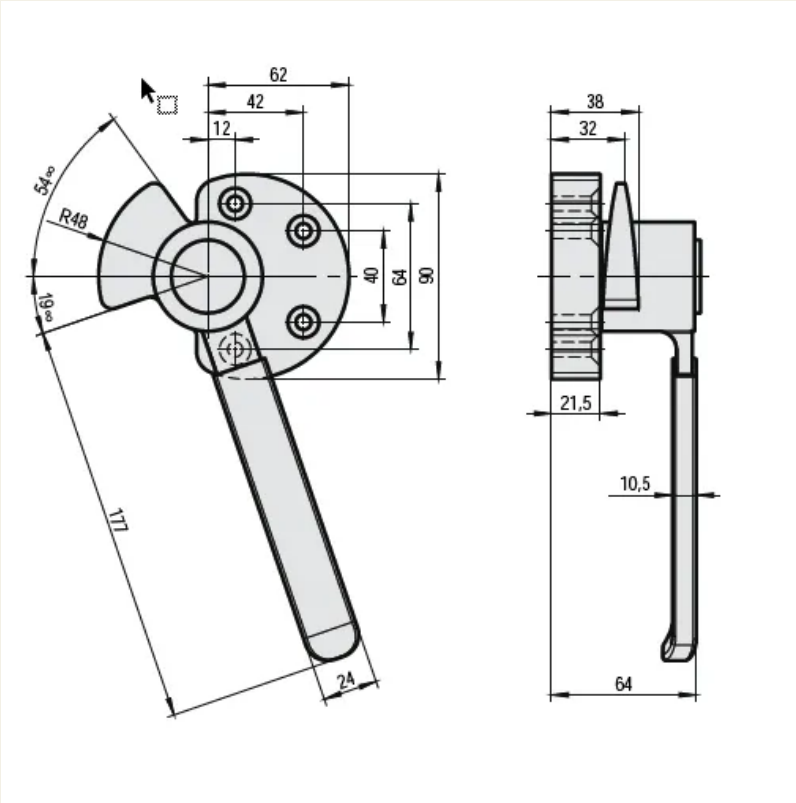

Steinbach & Vollmann GmbH
Parkstraße 11
42579 Heiligenhaus
Telefon +492056140
info@stuv.de · stuv.de