Datenblatt

SECURITY
MADE IN GERMANY
SINCE 1883

Kloben für Presshebelverschluss

Artikel-Nr.: PHV 300

Das aufgesetzte, einseitige Hebelverschluss-System aus Edelstahl-Feinguss presst mit seiner Schnecke in Zusammenarbeit mit einer Anpressschräge im Kloben kleinere Türen und Luken umlaufend in die Türdichtung. Die robuste und mit dem wärmeisolierenden Überzug funktioniert das System auch in extremeren Umgebungen.



Eigenschaften

- Edelstahl Feinguss geschliffen und gestrahlt
- Für Rechts- oder Linksanschlag
- Mit Kunststoffeinlage
- Für Heißgeräte geeignet
- Klobenhöhe 56 und 74 mm

Einsatzorte

- Ofenhersteller
- Koch- und Räuchertechnik
- Kühlraumhersteller
- Kühltürenhersteller
- Isoliertürhersteller

Technische Daten

Werkstoff	Edelstahl
Oberfläche	Geschliffen und gestrahlt

SECURITY
MADE IN GERMANY
SINCE 1883

Technische Daten

Schließfunktion	Pressen
Mehrpunktverriegelung	Nein
Türtyp	Drehtüre
Türanschlag	Rechts / Links

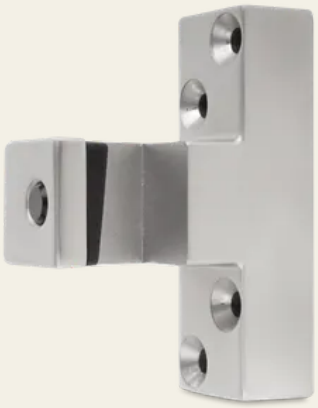



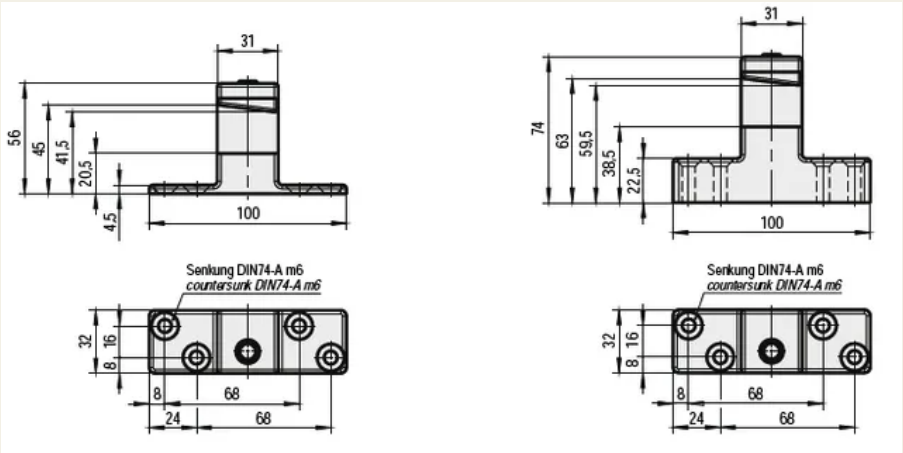
31
56
45
41,5
20,5
4,5
100
Senkung DIN74-A m6
countersunk DIN74-A m6
32
16
8
8
68
24
68
31
74
63
59,5
38,5
22,5
100
Senkung DIN74-A m6
countersunk DIN74-A m6
32
16
8
8
68
24
68