Datenblatt

SECURITY
MADE IN GERMANY
SINCE 1883

Aushängeklemme für Profillaufschienen

Artikel-Nr.: TÜ1000

Die Klemmen werden in Kombination mit den Profillaufschienen genutzt.

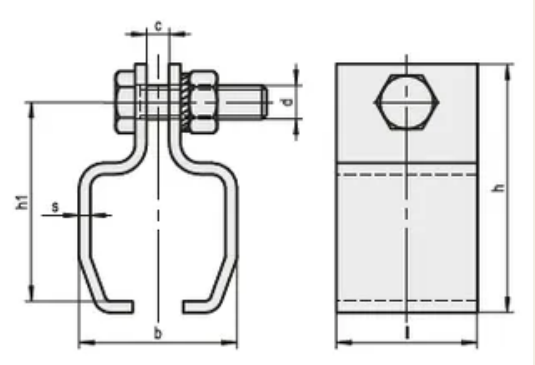

Eigenschaften

- Stahl galvanisch verzinkt und chromatiert

Funktionsbeschreibung

Die Aufhängeklemmen sind in verschiedenen Abmaßen erhältlich.