Datenblatt

SECURITY
MADE IN GERMANY
SINCE 1883

Alu-Knopf auf Rosette

Artikel-Nr.: TÜ150

Türknäufe für den bevorzugten Einsatz auf der Außenseite von Türen.



Eigenschaften

- Rosette fest drehbar montiert

Funktionsbeschreibung

Die Knäufe sind wahlweise in der Variante fest oder drehbar zu beziehen. Die Rosetten der Knäufe sind abgerundet und für eine sichtbare Verschraubung vorgesehen. Sie sind vorgerüstet für die Aufnahme von 8mm Vierkantstiften.

Technische Daten

Werkstoff	Aluminium
Oberfläche	Eloxiert
Farbe	Silber



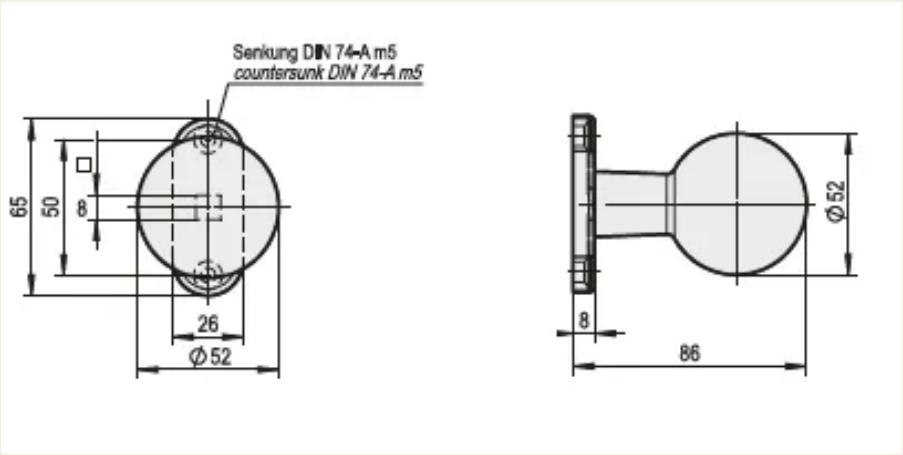
Senkung DIN 74-A m5
countersunk DIN 74-A m5
65
50
8
26
Ø 52
Ø 52
8
86