Datenblatt

SECURITY
MADE IN GERMANY
SINCE 1883

Rollapparat zweipaarig, starr

Artikel-Nr.: TÜ1750

Die Rollen werden in Kombination mit den Profillaufschienen genutzt.

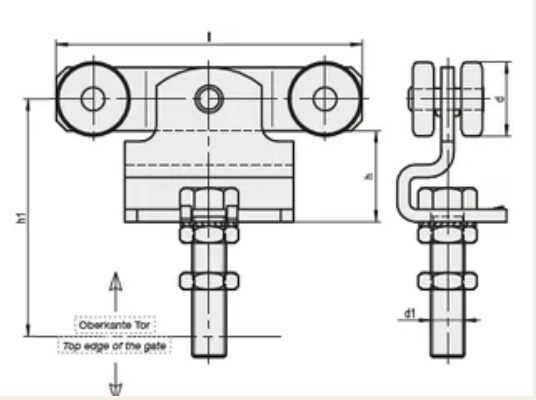

Eigenschaften

- Stahl galvanisch verzinkt und chromatiert

Funktionsbeschreibung

Die Rollen sind in verschiedenen Abmaßen erhältlich.