Datenblatt

SECURITY
MADE IN GERMANY
SINCE 1883

Führungsrollen schraubbar/ schweißbar

Artikel-Nr.: TÜ2450

Die Führungsrollen begrenzen werden am unteren Ende des Flügels genutzt und laufen an einer unteren Schiene.

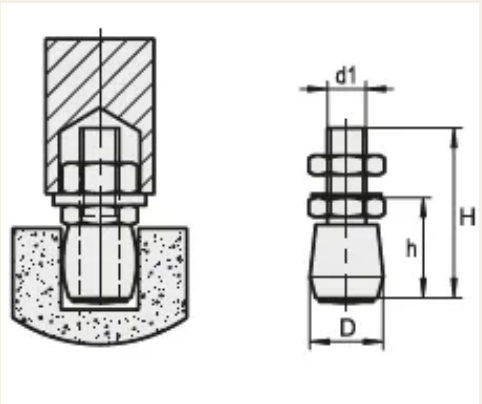

Eigenschaften

- Stahl galvanisch verzinkt und chromatiert

Funktionsbeschreibung

Die Rollen werden in den Boden gesetzt und begrenzen die Bewegung des Flügels.