Datenblatt

SECURITY
MADE IN GERMANY
SINCE 1883

Andruckstück anschraubbar

Artikel-Nr.: TÜ2550

Die Andruckstücke werden mit den Rollapparaten verwendet.

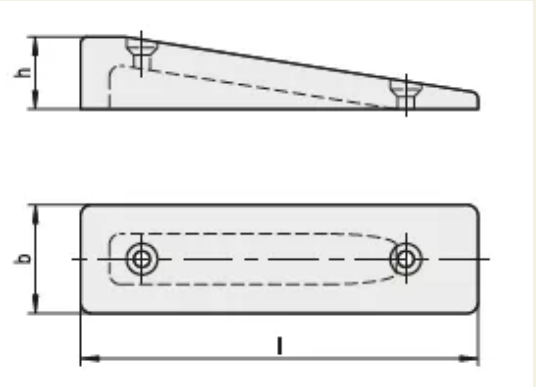

Eigenschaften

- Nylon