Datenblatt

SECURITY
MADE IN GERMANY
SINCE 1883

Auflaufrolle für freitragenden Tore

Artikel-Nr.: TÜ2800

Die Auflaufrollen begrenzen den Weg der Rollen.

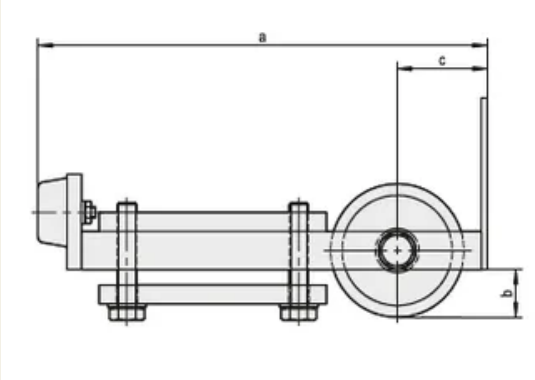

Eigenschaften

- Stahl galvanisch verzinkt und chromatiert