Datenblatt

SECURITY
MADE IN GERMANY
SINCE 1883

Türdrückergarnitur Drücker/ Knauf

Artikel-Nr.: TÜ350

Die Edelstahl Türdrücker finden überwiegend Verwendung bei Innentüren die hohen hygienischen Standards genügen müssen, wie z.B. in der Lebensmittelindustrie und Reinräumen.



Eigenschaften

- FS- Wechselgarnitur 9mm
- Edelstahl
- PZ gelocht, wahlweise Lochung für Schweizer Rundzylinder oder blind
- Ohne Zubehör

Funktionsbeschreibung

Diese Drücker -Knauf- Kombination ist mit einem Kurzschild verfügbar. Ausführungen für Profilzylinder, Schweizer Rundzylinder oder in blind sind möglich. Ebenso sind Sets für unterschiedliche Türdicken erhältlich.

Technische Daten

Werkstoff	Edelstahl
Oberfläche	Gebürstet
Farbe	Silber

SECURITY
MADE IN GERMANY
SINCE 1883





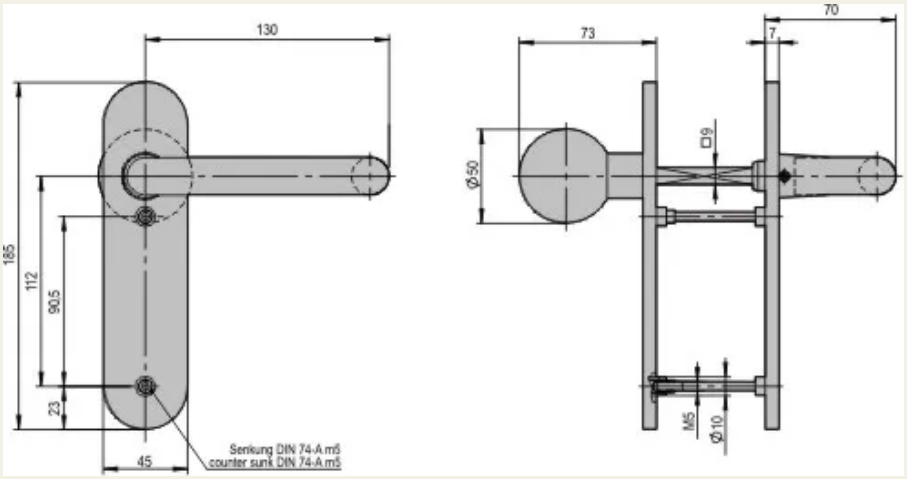
130
185
112
90,5
23
45
Senkung DIN 74-A m5
counter sunk DIN 74-A m5
73
70
7
Ø50
□9
M5
Ø10