SECURITY
MADE IN GERMANY
SINCE 1883

Sicheheits-Schieberosetten für Profilzylinder

Artikel-Nr.: TÜ450

Die Schieberosetten sind für den Einsatz an Innen- und Außenseiten von Türen üblich und sind aus Aluminium oder in Edelstahl verfügbar.



Eigenschaften

- Für Profilzylinder vorgerichtet

Funktionsbeschreibung

Die Rosetten sind kantig und in verschiedenen Höhen verfügbar.

Technische Daten

Farbe	Silber



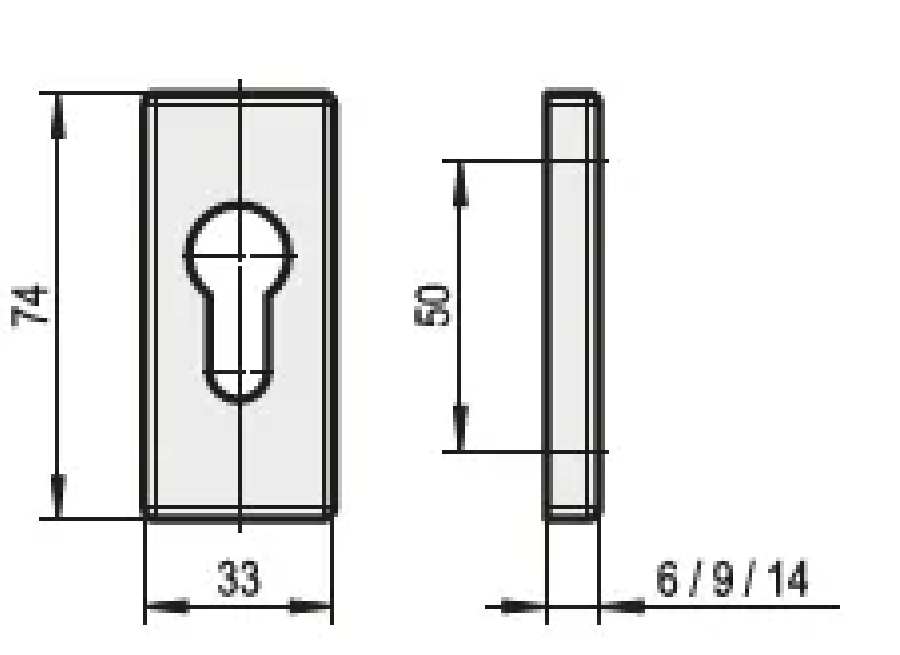
74
33
50
6 / 9 / 14