Datenblatt

SECURITY
MADE IN GERMANY
SINCE 1883

Sicheheits-Schieberosetten für Profilzylinder

Artikel-Nr.: TÜ500

Die Schieberosetten sind für den Einsatz an Außenseiten von Türen üblich. Sie sind aus Aluminium oder in Edelstahl verfügbar und besitzen einen integrierten Ziehschutz der Zylinder.

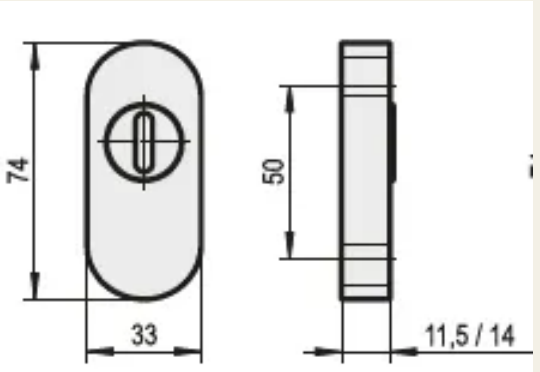

Eigenschaften

- Für Profilzylinder vorgerichtet
- Stärke 11,5mm passend für Zylindervorstand max. 7,5mm
- Stärke 14mm passend für Zylindervorstand max. 10,5mm

Funktionsbeschreibung

Die Rosetten sind oval und in verschiedenen Höhen verfügbar.

Technische Daten

Farbe	Silber