Datenblatt

SECURITY
MADE IN GERMANY
SINCE 1883

Verbindungsmuffe für Profillaufschienen

Artikel-Nr.: TÜ850

Die Verbindungsmuffe wird in Kombination mit den Profillaufschienen genutzt.

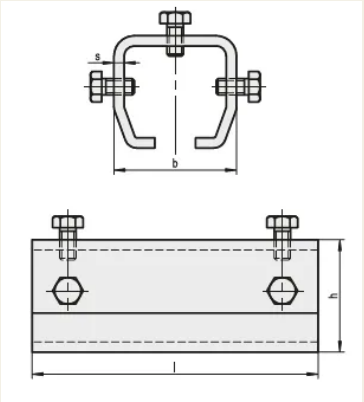

Eigenschaften

- Stahl galvanisch verzinkt und chromatiert

Funktionsbeschreibung

Die Verbindungsmuffen sind in vershiedenen Abmaßen erhältlich.