Datenblatt

SECURITY
MADE IN GERMANY
SINCE 1883

Konstruktionsband verstellbar Stahl verzinkt

Artikel-Nr.: TT700

Die Konstruktionsbänder werden üblicherweise an die Türkonstruktion verschweißt.



Eigenschaften

- Verstellweg ca. 40mm
- Zum Anschweißen
- Mit Ölbohrung
- Grundkörper Stahl verzinkt

Funktionsbeschreibung

Diese Bänder sind aus verzinktem Stahl, zweiteilig und in verschiedenen Dimensionen verfügbar.

Technische Daten

Werkstoff	Stahl
Oberfläche	Verzinkt
Farbe	Silber

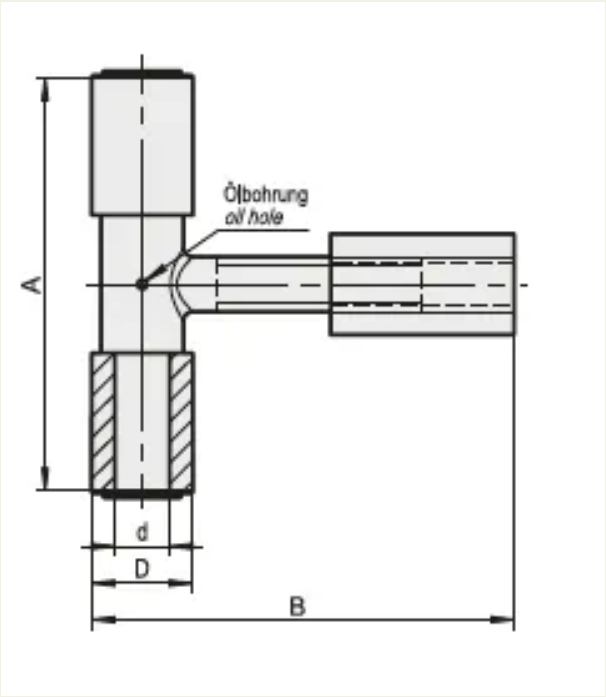
Ölbohrung
oil hole
A
d
D
B