Datenblatt

SECURITY
MADE IN GERMANY
SINCE 1883

Stangenführung für Flachstangen

Artikel-Nr.: TV600

Die Stangeführungen werden als Zubehör für Treibriegel benötigt.

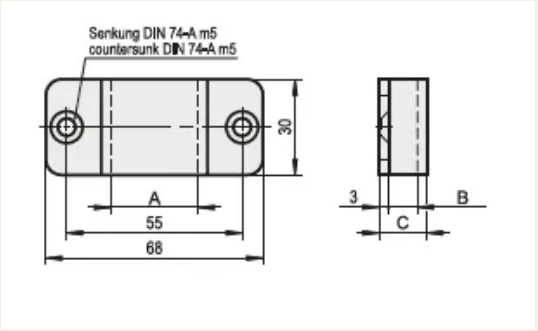

Eigenschaften

- Stahl verzinkt

Funktionsbeschreibung

Die Stangenführungen für Flachstangen bestehen aus verzinktem Stahl. Sie sind in verschiedenen Abmessungen erhältlich.

Technische Daten

Werkstoff	Stahl
Oberfläche	Verzinkt
Farbe	Silber