Datenblatt

SECURITY
MADE IN GERMANY
SINCE 1883

Aufsatzkastenschloss mit Falle

Artikel-Nr.: V01801420/30

Die Aufschraubschlösser sind ausgelegt für unterschiedliche Anwendungen. Aufgrund ihrer kleinen Abmaße finden sie oft Anwendung an Möbeltüren oder Gartentoren.

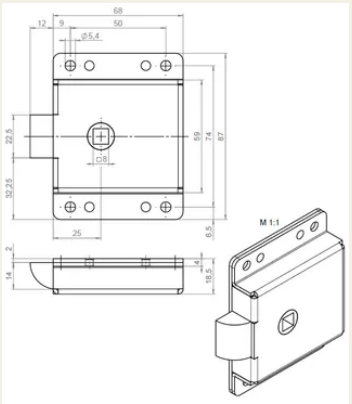

Eigenschaften

- Schloss Stahl verzinkt
- Vierkantnuss 8mm

Funktionsbeschreibung

Diese Fallenschlösser werden auf das Türblatt geschraubt. Sie werden über eine 8mm Vierkantnuss bedient.

Technische Daten

Werkstoff	Stahl
Oberfläche	Verzinkt
Farbe	Silber
Nuss [mm]	8
Material Schlossgehäuse	Stahl Verzinkt
Maße LxBxH	87x68x19
Dornmaß [mm]	25