Datenblatt

SECURITY
MADE IN GERMANY
SINCE 1883

Regenschutzrosette für 2 Profilzylinder

Artikel-Nr.: V09100210

Die Regenschutzrosetten sind für den Einsatz an Türen die der Witterung ausgesetzt sind üblich.



Funktionsbeschreibung

Die Rosetten sind aus wetterfestem Kunststoff. Sie sind für zwei übereinanderliegende Profilzylinder geeignet.

Technische Daten

Werkstoff	Kunststoff
Oberfläche	Roh
Farbe	Grau
Befestigungsart	M4
Maße LxBxH	17x33x115

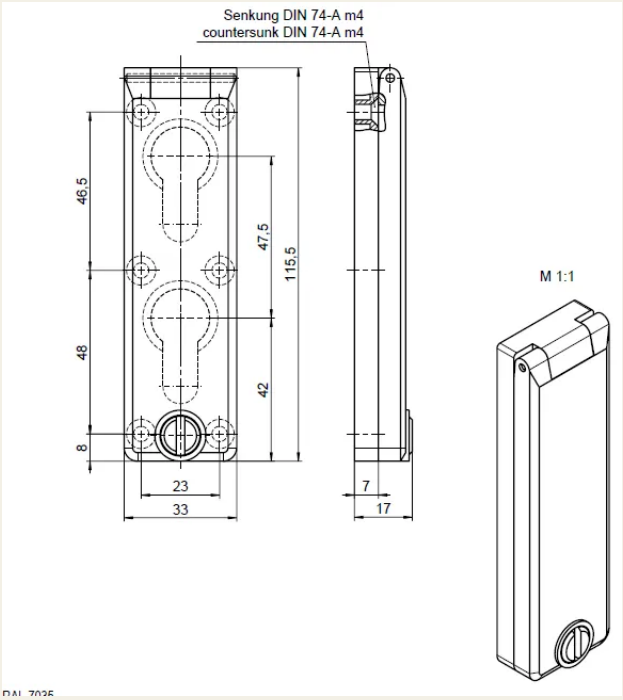
Senkung DIN 74-A m4
countersunk DIN 74-A m4
46,5
47,5
115,5
48
42
8
23
33
7
17
M 1:1