Datenblatt

SECURITY
MADE IN GERMANY
SINCE 1883

Konstruktionsband Stahl blank 2-teilig

Artikel-Nr.: V15406280

Die Konstruktionsbänder werden üblicherweise an die Türkonstruktion verschweißt.



Eigenschaften

- Oberfläche Stahl blank
- Loser Stift mit festem Zwischenring, Stahl verzinkt

Funktionsbeschreibung

Diese Bänder sind aus blankem Stahl, zweiteilig und in verschiedenen Dimensionen verfügbar.

Technische Daten

Werkstoff	Stahl
Oberfläche	Blank
Farbe	Silber



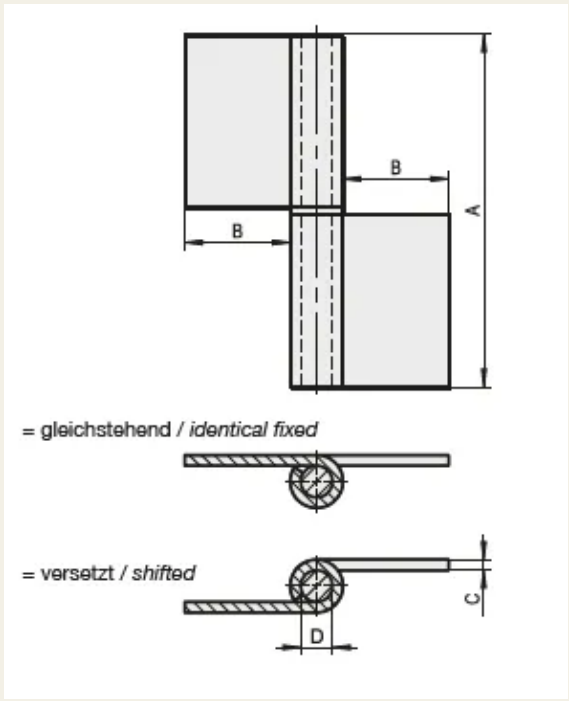
B
B
A
= gleichstehend / identical fixed
= versetzt / shifted
C
D