Datenblatt

SECURITY
MADE IN GERMANY
SINCE 1883

Polyamidscharnier mit Messingstift

Artikel-Nr.: V15407051/2

Diese Scharniere werden üblicherweise für leichte Trennwände verwendet.

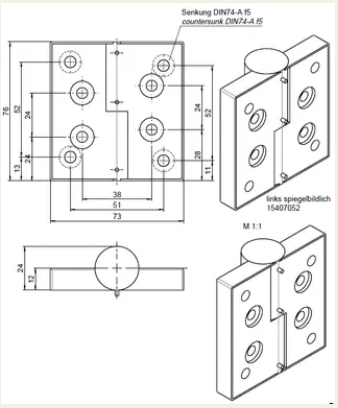

Funktionsbeschreibung

Die Schrniere sind zweitilig und aus schwarzem Polyamid gehalten durch einen Messingstift.

Technische Daten

Werkstoff	Polyamid
Farbe	Schwarz