Einsteck-Kantriegel

Artikel-Nr.: V18361420

Die Einsteckkantriegel sind für eine innenliegende Montage in Hohlprofilen vorgesehen. Durch die kleinen Abmessungen ist eine Montage in sehr schmale Profile möglich.

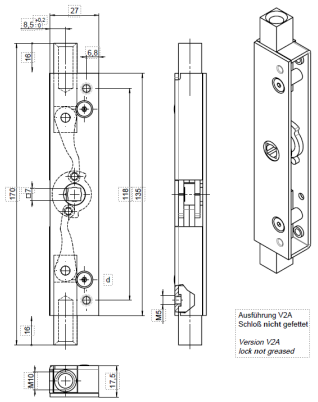

Eigenschaften.

- Zum Anschrauben für Hohlprofile
- Innenliegend
- Ohne Feder

Funktionsbeschreibung.

Diese Kanriegel sind komplett aus Edelstahl gefertigt. Sie besitzen keine Feder und werden über einen 7mm Vierkant bedient.

Technische Daten

Werkstoff	Edelstahl
Oberfläche	Blank
Farbe	Silber

Steinbach & Vollmann GmbH
Parkstraße 11
42579 Heiligenhaus
Telefon +492056140
info@stuv.de · stuv.de