Datenblatt

SECURITY
MADE IN GERMANY
SINCE 1883

Einsteck-Kantriegel

Artikel-Nr.: V18361420

Die Einsteckkantriegel sind für eine innenliegende Montage in Hohlprofilen vorgesehen. Durch die kleinen Abmessungen ist eine Montage in sehr schmalen Profile möglich.

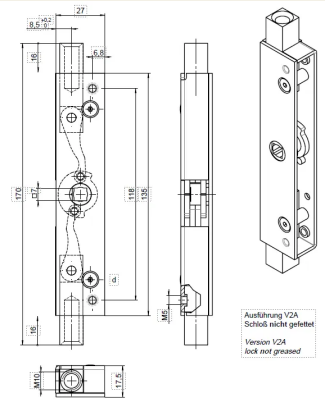

Eigenschaften

- Zum Anschrauben für Hohlprofile
- Innenliegend
- Ohne Feder

Funktionsbeschreibung

Diese Kanriegel sind komplett aus Edelstahl gefertigt. Sie besitzen keine Feder und werden über einen 7mm Vierkant bedient.

Technische Daten

Werkstoff	Edelstahl
Oberfläche	Blank
Farbe	Silber
Masse [mm]	135 x 27 x 17,5

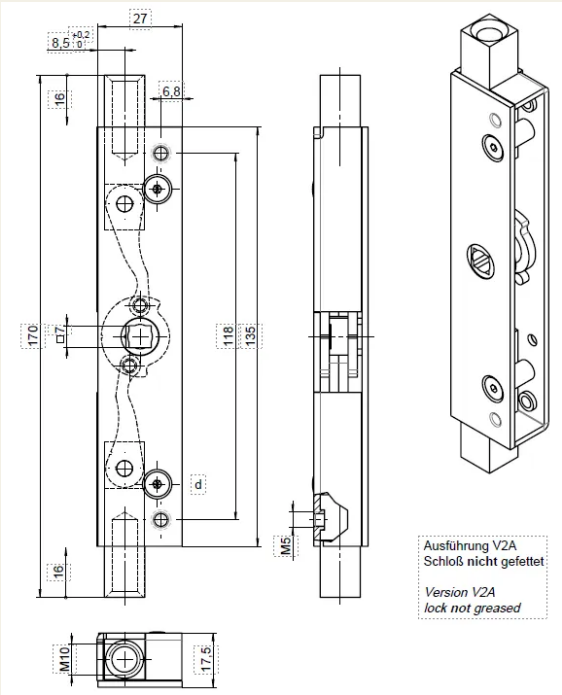
27
8,5 +0,2 0
6,8
16
170
□7
118
135
d
16
M5
M10
17,5
Ausführung V2A
Schloß nicht gefettet
Version V2A
lock not greased