SECURITY
MADE IN GERMANY
SINCE 1883

□□□□□ □□□□□□ □□□□□□ - □□□□□□□□□□□□ □□□□□□□

□□. □□□□□□□□□□: ADR 200

□□□□□□□□□□□□□□□

- □□□ □□□□□□□□□□□□□ □□□□□□ □□□ 60 mm □□□□□□□□□□
- □□□□□□□□□□□□□ □□□□□□□□ □□□□□□□□□□□□□□ □□□□□□□□□□□□
- □□□□□□□□□□ □□□ □□□□□□ □ □□□□□□□□□ □□□□□□
- □□ □□□□□□□□□□ □□□□□□
- □□□□ □□□ □□□□□□□

□□□□□□□□□□ □□□□□□

- □□□□□□□□□□□□□□□ □□□□□□□□□□□□□□ □□□□ □□□□□□□□□□□□□
- □□□□□□□□ □□□□□□□□□□□□□ □□□□□□
- □□□□□□□□□□ □□□□□□□□□□□ □□□□□□□□□□□/□□□□□□□
- □□□□□□□□□□□□□□□ □□□□□□□□
- □□□□□□□□□□□□□□□ □□□□□□□□□ □□□□□□□□

□□□□□□□ □□□□□□□□□□□□□□□

□□□□□□	□□□□□□□□□□□□ □□□□□□□□
□□□□□□□□□□	□□□□□□□□□□□□□□□ □□□□□□□□□□□□□ □□□□ □□□□□ □□ □□□□□□□□□□□□ □□□□□□□
□□□□□□ □□□□□□□□□□□□□□	-40°C □□□ +80°C
□□□□□□□□□□□ □□□□□□□□□□□□□	□□□□□□□□□□
□□□□□□ □□□□□□□	□□□□□□□□□□□ □□□□□□

[illegible]

[illegible] [mm]	[illegible] 76
[illegible]	[illegible] / [illegible]

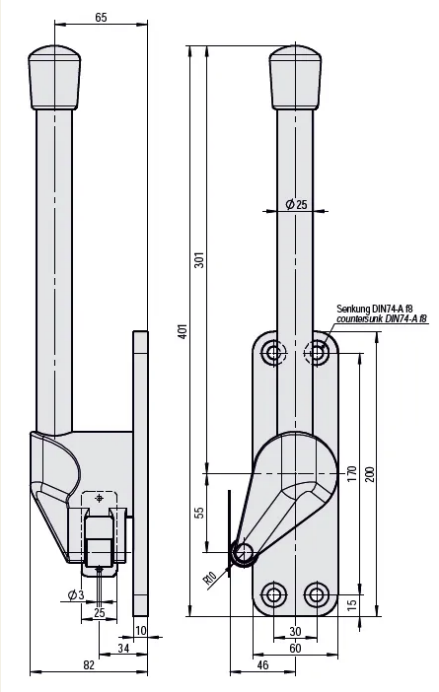
65
Ø25
301
401
Senkung DIN74-A f8
countersunk DIN74-A f8
170
200
55
R10
15
Ø3
25
10
34
82
30
60
46