SECURITY
MADE IN GERMANY
SINCE 1883

JUMBO □□□□□□□□ □□□□□□ □□□□□□□

□□. □□□□□□□□□□: JUMBO.SYSTEM

□□□□□□□□□□□□□□□

- □□□□□□□□□□□ □□□□□□□□□□□□□
- □□□□□□□□□□□□□□□□□□ □□□□□□ □ □□□□□□□□□□
- □□□□□□□□□□□□ □□ □□□□ □□□□□□□□□□□□ □□□□□□□□□□
- □□□□□□□□□□□□ □□□□□□□□□ □□□□ □□□□□□□□□□□□ □□□□□□ (□□□□ □□□□□□□□ □□□□□□□□□□ □□□□□□□□□)
- □□□□ □□□□□□ □□□□□□□ □□□□ 70 □□□□ 140 mm
- □□□□□□ □□□□□□□□□□□□□□□ □□□□□□□□□□□□□ □□□□ -30°C □□□□ +80°C
- □□□□□□□□□□□ □□□□ □□□□□□□ □□ □□□□□□□□□ □□□□ □□□□□□□□□□□□□□ □□□□□ □□□□□□□□□□□, □□□□□□□□□□□ 28 □□□□ 72 mm
- □□□□□□□□□ □□□□□□□□□□□□□□ □□□□ □□□□□□□□□□ □□□□□□□□□□□□□□
- □□□□□□□□□□□ □□ □□□□□□□□□□ □□□□□□□□□□□□□□ □□ □□□□ □□□□□□□□□, □□□□□□□□□□□□□ □□□□□□□□□□□□□ 1 – 10 □ □□□ □□□□□□□ □□□□□□ □□□□□□ □□□□□□□□□□

□□□□□□□□□□□ □□□□□□□

- □□□□□□□□□□□□□□□ □□□□□□□□□ □□□□□□□□
- □□□□□□□ □□□□□□□□
- □□□□□□□□ □□□□□□□□□□□□□ □□□□□□
- □□□□□□□□□□□ □□□□□□□□□□□ □□□□□□□□□□□□/□□□□□□□
- □□□□□□□□□□□□□□□ □□□□□□□□

□□□□□□□□ □□□□□□□□□□□□□□□□

□□□□□	ZAMAK
□□□□□□□□□□	□□□□□□□□□□□□□□ □□ □□□□□□ / □□□□□□□□□□□□□□□

[illegible]

[illegible]	[illegible] / [illegible]
[illegible]	-30°C [illegible] +80°C

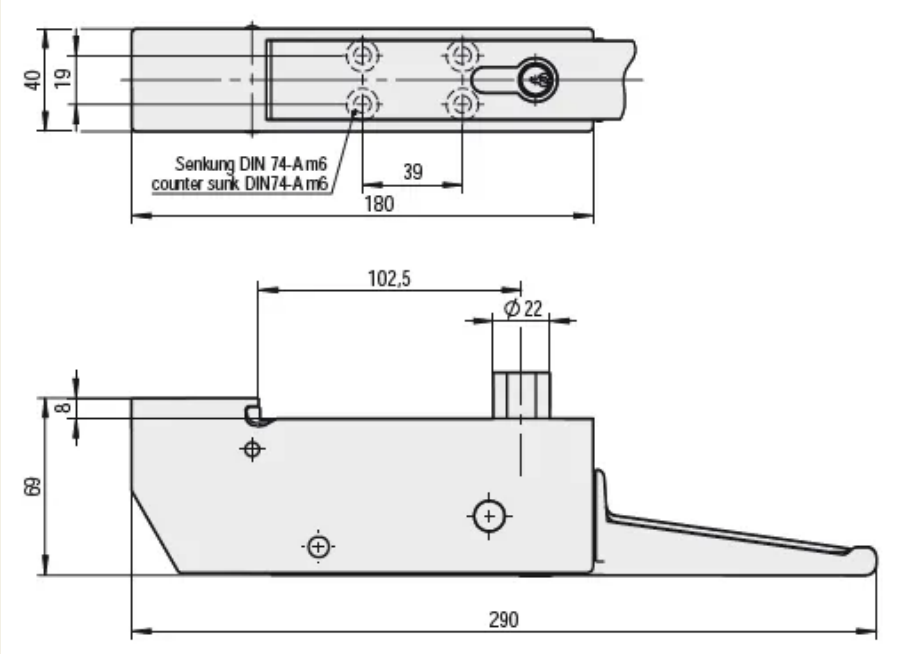
40
19
Senkung DIN 74-A m6
counter sunk DIN74-A m6
39
180
102,5
Ø 22
8
69
290