□□□□□ □□□□□□□□□□

SECURITY
MADE IN GERMANY
SINCE 1883

Thermolox □□□□□□□ □□□□□□□□ □□ □□□□□□□□□□

□□. □□□□□□□□□□: THERMOLOX.CO

□□ □□□□□□□ □□□□□□□ □□□□ □□□□□□□□□□□ □□□ □□□□□ □□ □□□□□□□□□ □□□□□□□□□□□□□□ □□□□□□□□□□□ □□ □□□ □□ □□□□□□□ □□□□□□□ □□□ □□□□□□□□, □.□. □□ □□□□□□□□□ □□□□□□□□□□□ □□□ □□□□□□□□□ □□□□□□ □□□ □□□□□□□□□□□□□ □□□□□ □□□□□□. □ □□□□□□□□ □□□□□ □□□ □□□□□□□□□□□ □□□□□□□□□□ □□□□□□□□□□ □□□□□□□□□□□□□, □□□□□ □□□ □□□□□□□□□□□ □□□□ □□□□□ □□□□□□□□□ □□ □□□□□□□ □ □□□□ □□□□□□□□□ □□□□□□□□□□ □□□□□□□□ □□ □□□□□ □□□□□□□□□. □□ □□□□□□□□ □□□□□ □□□□□□□□□□□□, □□□□□□□□□□□□□□□□ □□□□ □□□□□□□□□□□□ (□□ □□□□□□□□□□□□□ 500.000 □□□□□□□□) □□□□ □□□□ □□□□□□□□□□□□□ □□□□□□□□□ □□□□ □□□□□□□□□□□□, □.□. □□ □□□□□□□□ □□□□□□□□□ □□□□ □□□□□□□□□ □ □□□□ □□□□□□□□□□□□. □□□□□□□□□□ □□□□□ □□ THERMOLOX: https://thermolox.stuv.de/

□□□□□□□□□□□□□□□□

- □□□□□□□□□□: ZAMAK
- □□□□□□□□□□□ □□□□□□□□□□ □□ □□□□□ □□□□ □□□□□ □□□□□□□□□
- □□□□□ □□□□ □□□□□□□□□□□ □□□□□□□
- □□□□□□ □□□□□□□□□□ 73 □□□□ 83 mm
- □□□□□ □□ □□□□□□□ □□ □□□□□□ □ □□□□□□□□□□ □□□□ □□□□□□□□□□□ □□□□□□□
- □□□□□□□□□□□□□□, □□□□□□□□□□□□□ □□□□□□□□□□□ □□ □□□□□□□□ □□□□□□□□□

[redacted]

[redacted] THERMOLOX [redacted] 90°. [redacted] THERMOLOX, [redacted] STUV [redacted] THERMOLOX [redacted]

[redacted]

- [redacted]
- [redacted]

[redacted]

[redacted]	ZAMAK
[redacted]	[redacted]
[redacted]	[redacted] / [redacted]
[redacted]	[redacted] / [redacted]
[redacted]	[redacted]

SECURITY
MADE IN GERMANY
SINCE 1883

[redacted]

[redacted] [redacted]

[redacted], [redacted], [redacted] [redacted]

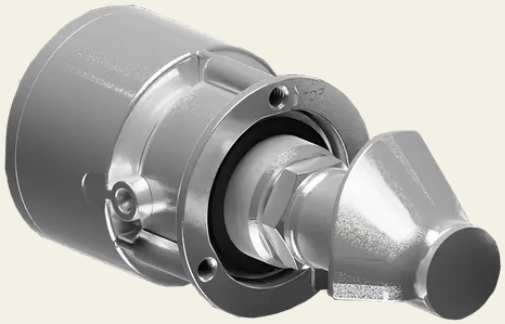

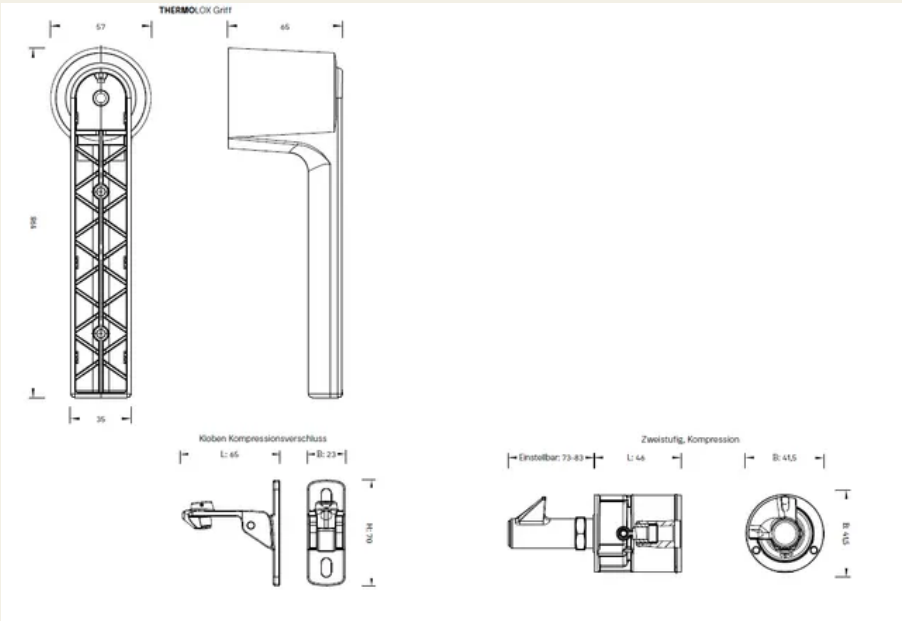
THERMOLOX Griff
57
65
35
Kloben Kompressionsverschluss
L: 65
B: 23
Zweistufig, Kompression
Einstellbar: 73-83
L: 44
B: 41,5