Fiche technique

SECURITY
MADE IN GERMANY
SINCE 1883

Fermeture magnétique PIPE pour portes

N° d'article: BOLT 200

Caractéristiques

- Pour des épaisseurs de porte de 78 à 120 mm
- Plage d'utilisation jusqu'à -25 °C
- Avec cylindre profilé et 3 clés à fermeture différente 1 – 10
- Convient pour un montage ultérieur
- Avec ouverture de secours intégrée
- Indicateur optique de position du verrou
- Utilisable à droite ou à gauche
- En option : disponible pour cylindre KABA

Lieux d'intervention

- Fabricant de chambres froides
- Commerce de ferrures de refroidissement
- Construction métallique/portes
- Fabricant de portes réfrigérées

Données techniques

Matériau	Plastique
Surface	Teinté
Couleur	RAL 9.005
Plage de température	-25 °C à +80 °C

SECURITY
MADE IN GERMANY
SINCE 1883

Données techniques
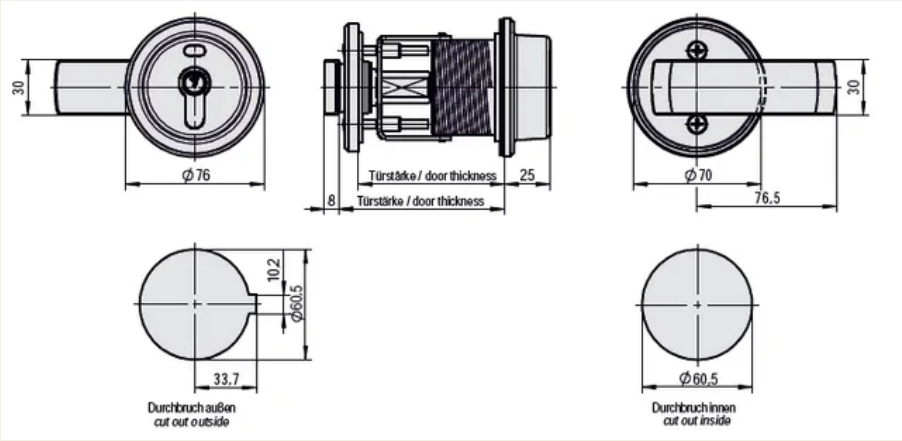
Fonction de fermeture	Serrure à pêne
Type de verrouillage	PZ
Verrouillage multipoint	Non
Type de porte	Porte battante
Dimension du mandrin [mm]	80
Épaisseur de la porte [mm]	78 à 120
Butée de porte	Droite / Gauche