Fiche technique

SECURITY
MADE IN GERMANY
SINCE 1883

Fermeture pour chambre froide

N° d'article: EASYLOX

Avec EASYLOX, les ingénieurs STUV ont conçu et développé un système de fermeture à encliquetage modulaire pour portes de chambres froides et de congélation, qui peut être configuré individuellement. Aspect inox élégant ou noir classique ? Le système modulaire permet de combiner très facilement différents cache-poignées et variantes de poignées intérieures.

Caractéristiques

- Disponible en deux couleurs
- En option : version OEM avec logo du client sur le bandeau
- Pêne dormant variable, dimension du mandrin réglable à 10 mm
- Couvercle de protection de la poignée intérieure phosphorescent (pour ouverture de secours)
- Pour des épaisseurs de porte de 45 à 165 mm
- Plage de température d'utilisation de -30 °C à +80 °C
- Verrouillable avec cylindre à plaquettes avec deux clés (acier nickelé), à fermetures différentes 1 – 10 ou en version aveugle sans cylindre
- Schéma de perçage identique au système de fermeture STUV VARILOX
- Certifié EN 179
- Fabriqué à partir de matériaux particulièrement robustes, résistants et durables : acier inoxydable et plastique renforcé de fibres de verre

Description fonctionnelle

Ouvrir, fermer, aussi intuitif et ergonomique qu'un système de fermeture doit l'être. Il suffit de tirer ou de pousser dans le sens d'ouverture de la porte pour déclencher le mécanisme.

Lieux d'intervention

- Fabricant de chambres froides

- Véhicules frigorifiques
- Commerce de ferrures de refroidissement
- Construction métallique/portes
- Fabricant de portes réfrigérées

Données techniques

Matériau	Plastique
Surface	Teinté
Couleur	RAL 9.005
Normes	Testé selon la norme EN 179
Plage de température	-30 °C à +80 °C
Fonction de fermeture	Cliquetis
Type de verrouillage	Cylindre
Verrouillage multipoint	Non
Type de porte	Porte battante
Dimension du mandrin [mm]	80
Épaisseur de la porte [mm]	45 à 165
Butée de porte	Droite / Gauche

SECURITY
MADE IN GERMANY
SINCE 1883

SECURITY
MADE IN GERMANY
SINCE 1883

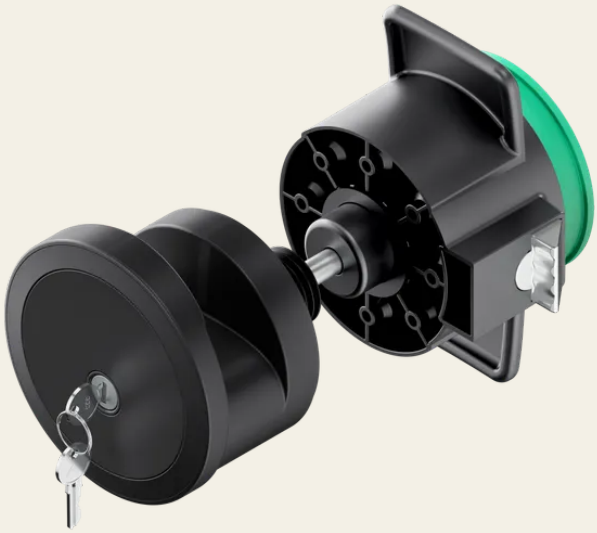

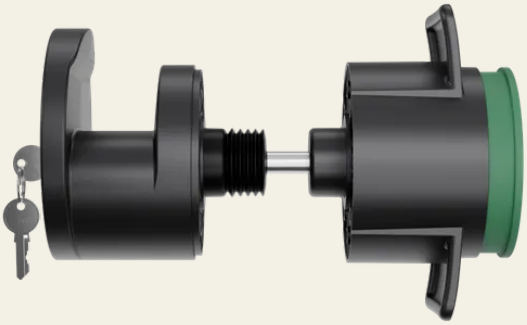

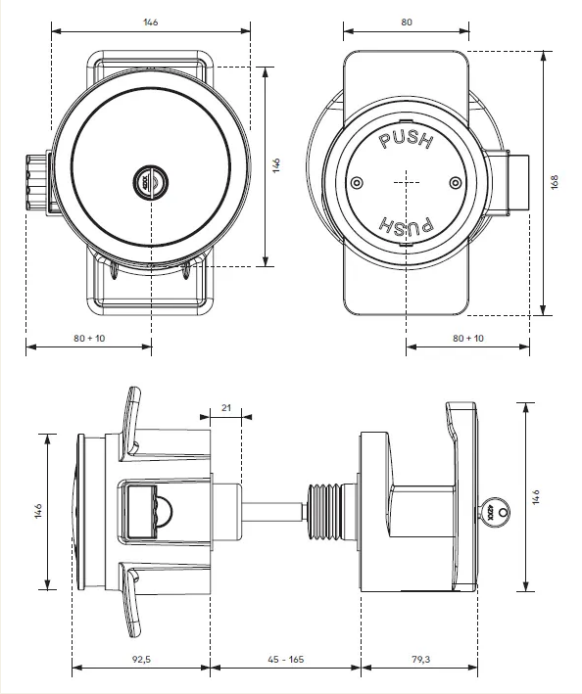
146
80
146
PUSH
PUSH
168
80 + 10
80 + 10
21
146
146
92,5
45 - 165
79,3