Fiche technique

SECURITY
MADE IN GERMANY
SINCE 1883

Charnières pour meubles réfrigérés jusqu'à 12 kg
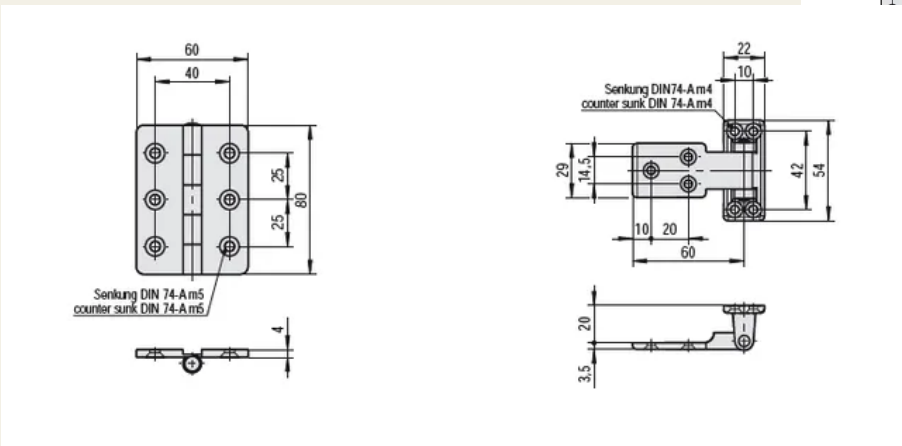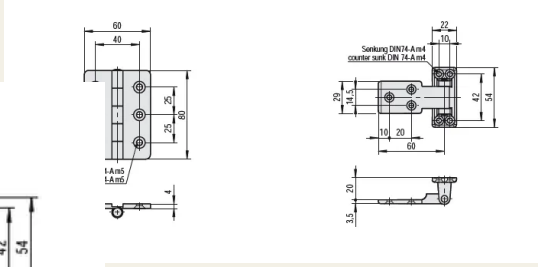
N° d'article: KMSL100