SECURITY
MADE IN GERMANY
SINCE 1883

Fixation angulaire double

N° d'article: TÜ1100

Les fixations angulaires sont utilisées en combinaison avec les rails de roulement profilés.

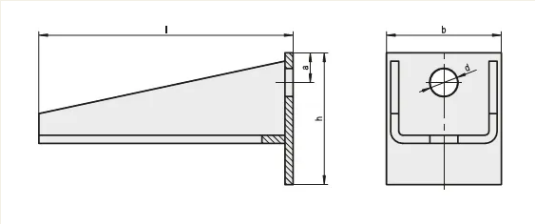

Caractéristiques

- Acier galvanisé et chromaté

Description fonctionnelle
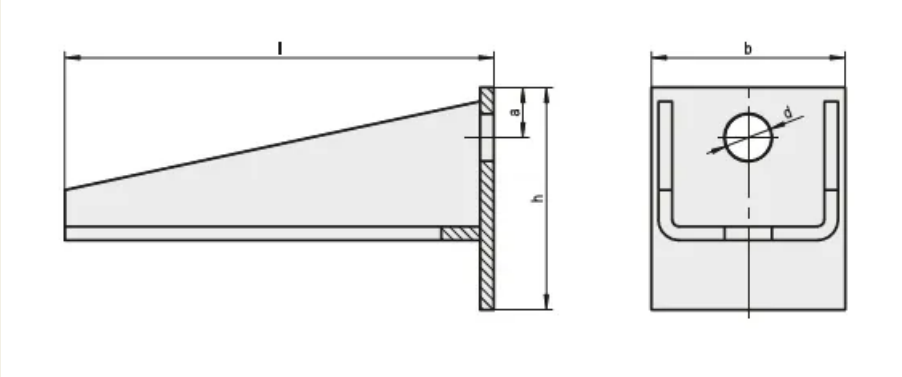
Les fixations sont disponibles en différentes dimensions.