SECURITY
MADE IN GERMANY
SINCE 1883

Manchon de fixation murale double

N° d'article: TÜ1200

Les manchons de fixation murale sont utilisés en combinaison avec les rails profilés.

Caractéristiques

- Acier galvanisé et chromaté

Description fonctionnelle
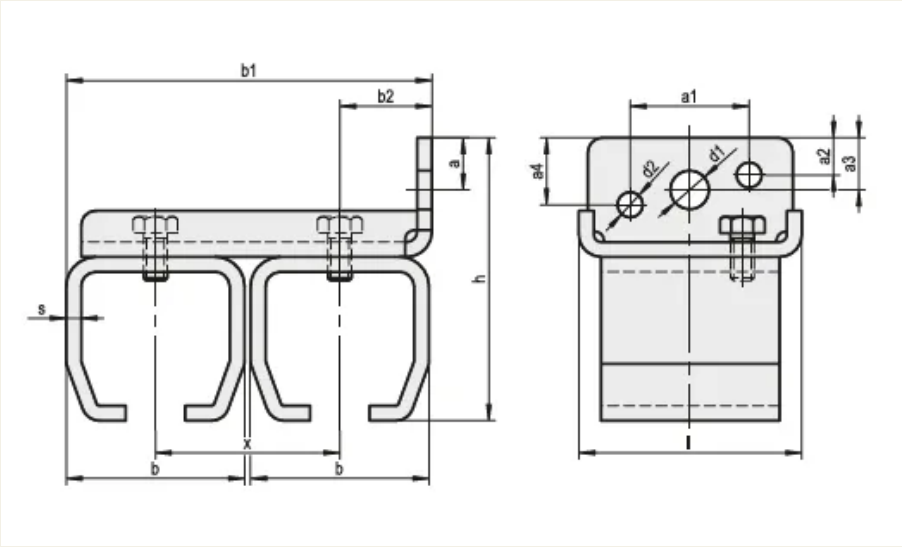
Les manchons sont disponibles en différentes dimensions.