Fiche technique

SECURITY
MADE IN GERMANY
SINCE 1883

Rouleau simple à accrocher/à souder

N° d'article: TÜ1500

Les rouleaux sont utilisés en combinaison avec les rails profilés.

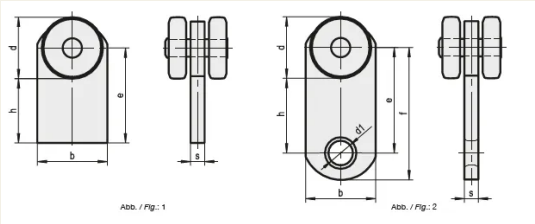

Caractéristiques

- Acier galvanisé et chromaté

Description fonctionnelle
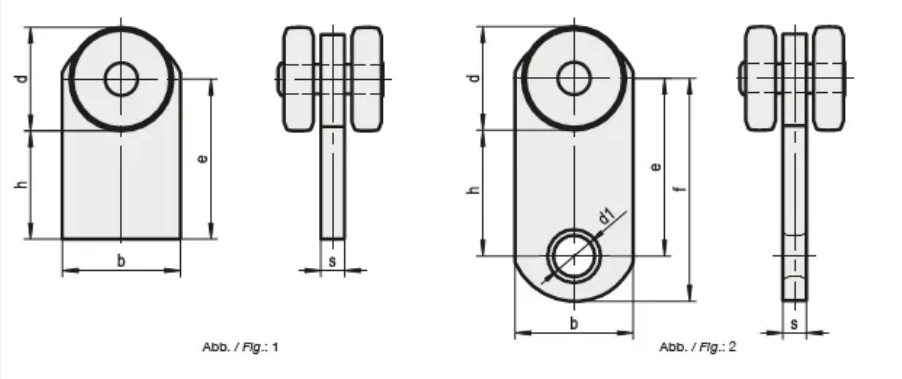
Les rouleaux sont disponibles en différentes dimensions.