Fiche technique

SECURITY
MADE IN GERMANY
SINCE 1883

Appareil à rouleaux double, pivotant

N° d'article: TÜ1550

Les rouleaux sont utilisés en combinaison avec les rails profilés.

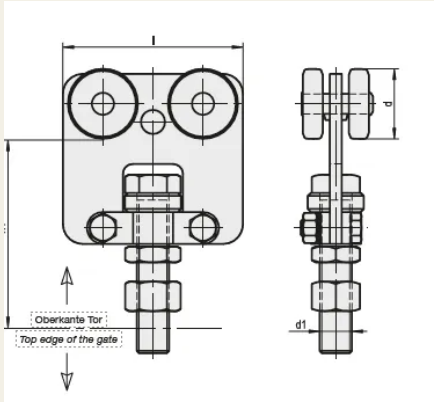

Caractéristiques

- Acier galvanisé et chromaté

Description fonctionnelle
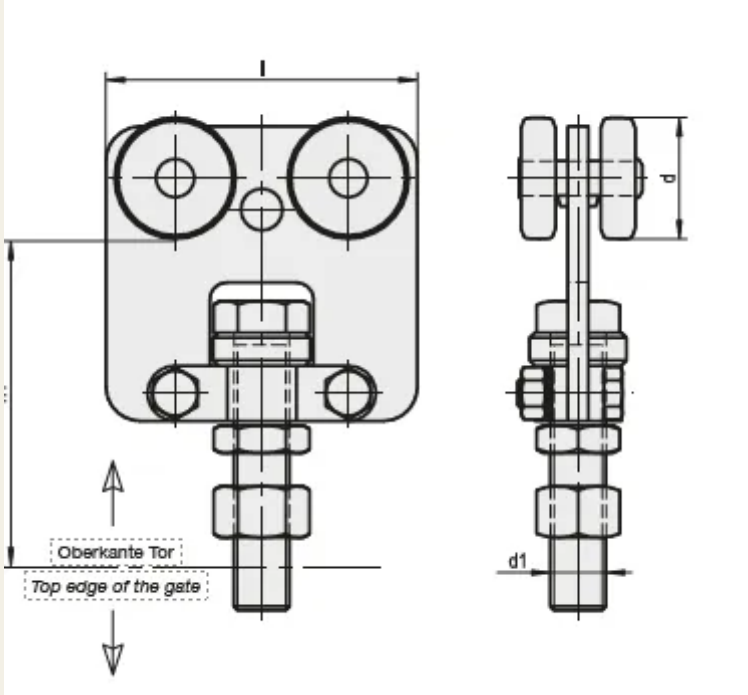
Les rouleaux sont disponibles en différentes dimensions.