Fiche technique

SECURITY
MADE IN GERMANY
SINCE 1883

# Rouleau double avec guidage latéral

N° d'article: TÜ1950

Les rouleaux sont utilisés en combinaison avec les rails profilés.

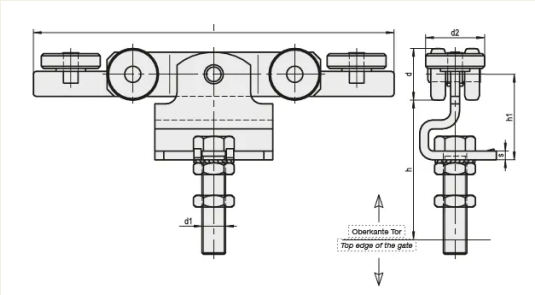

## Caractéristiques

- Acier galvanisé et chromaté

## Description fonctionnelle
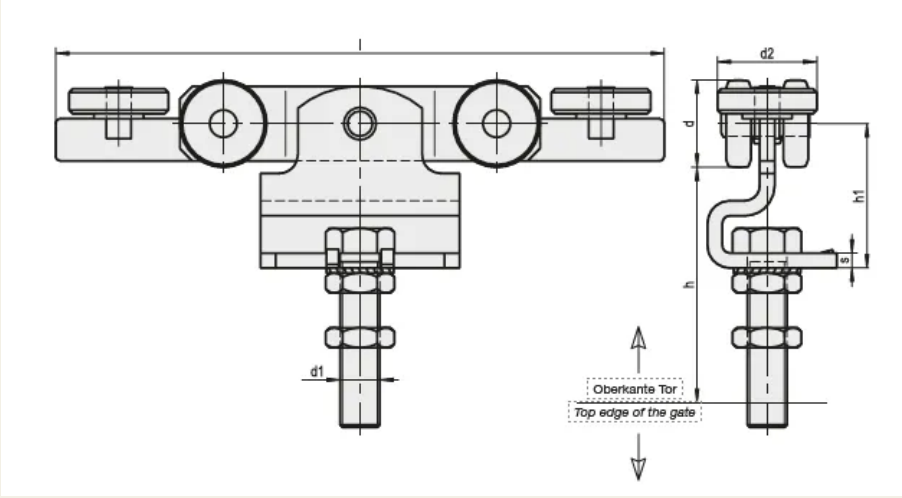
Les rouleaux sont disponibles en différentes dimensions.