SECURITY
MADE IN GERMANY
SINCE 1883

Galets de guidage avec cheville

N° d'article: TÜ2400

Les roulettes de guidage sont utilisées à l'extrémité inférieure du vantail et roulent sur un rail inférieur.

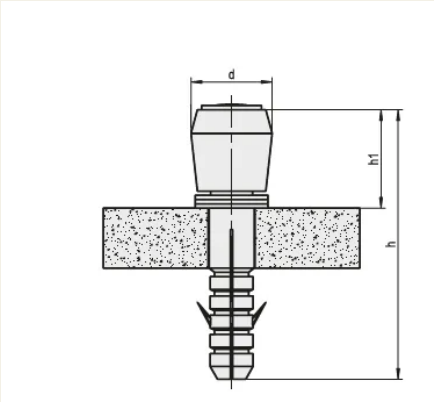

Caractéristiques

- Acier galvanisé et chromaté

Description fonctionnelle
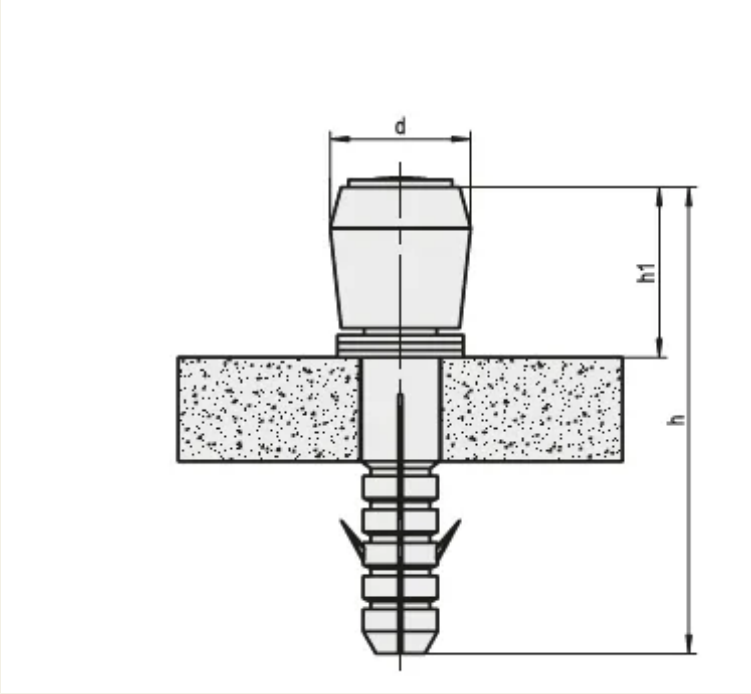
Les rouleaux sont placés dans le fond et limitent le mouvement du vantail.