Fiche technique

SECURITY
MADE IN GERMANY
SINCE 1883

Guide tortue réglable

N° d'article: TÜ2600

Les guides tortues délimitent l'aile et la guident.

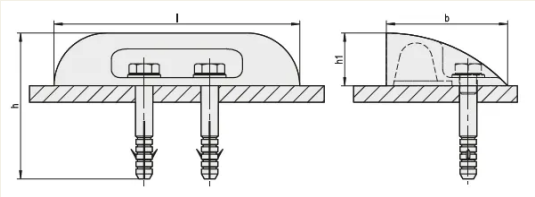

Caractéristiques

- Acier galvanisé et chromaté

Description fonctionnelle
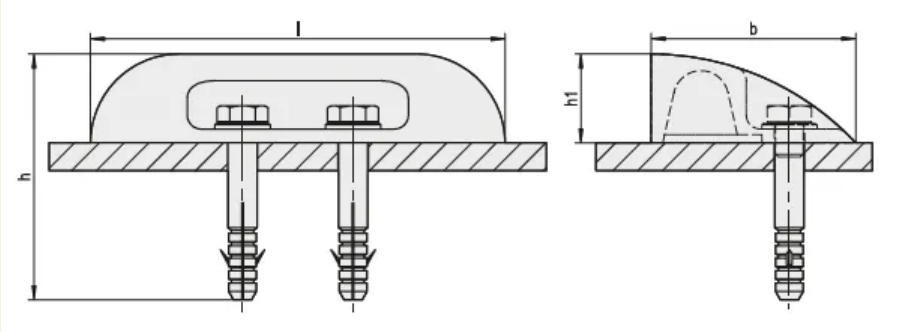
Les guidages interceptent le vantail et le maintiennent en position lors de la fermeture.