Fiche technique

SECURITY
MADE IN GERMANY
SINCE 1883

Dispositif d'enroulement pour portes autoportantes

N° d'article: TÜ2700

Les appareils à roulettes sont utilisés en combinaison avec les rails profilés.

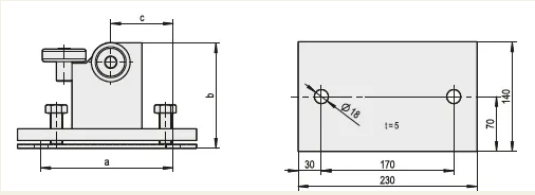

Caractéristiques

- Acier galvanisé et chromaté.
- Rouleaux en acier avec roulements à billes étanches et résistants aux chocs
- Contre-plaque galvanisée à chaud
- Avec chevilles pour charges lourdes/ancrages à percussion HKD M16

Description fonctionnelle
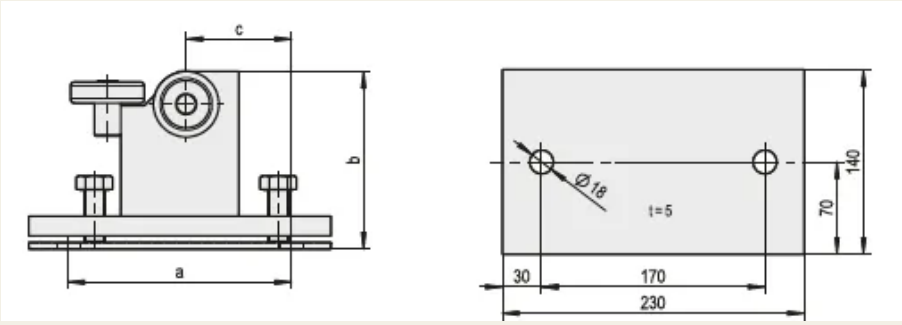
Les appareils à rouleaux sont disponibles en différentes dimensions.