Fiche technique

SECURITY
MADE IN GERMANY
SINCE 1883

Poignées coquille à visser

N° d'article: TÜ3300

Les poignées coquille sont utilisées pour tirer les portes coulissantes ou battantes.

Caractéristiques

- Aluminium, au choix acier ou acier inoxydable

Description fonctionnelle
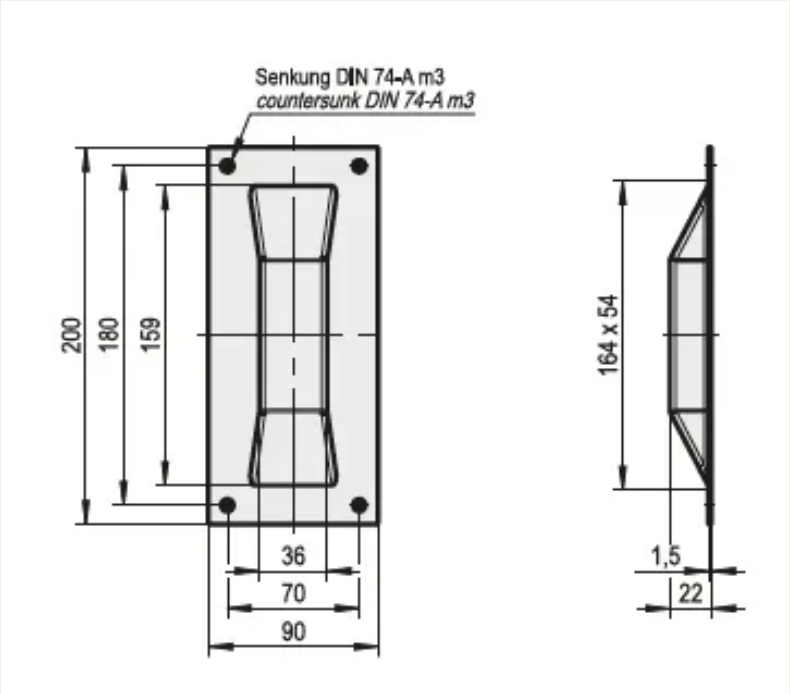
Ces poignées sont disponibles en aluminium, acier et acier inoxydable. Elles sont visibles à 4 endroits.