SECURITY
MADE IN GERMANY
SINCE 1883

Rosaces de protection contre la pluie pour cylindres profilés

N° d'article: TÜ650

Les rosaces anti-pluie sont couramment utilisées sur les portes exposées aux intempéries.

Description fonctionnelle

Les rosaces sont en plastique résistant aux intempéries. Elles sont disponibles dans les versions PZ, cylindre rond suisse et PZ tourné.

Données techniques

Matériau	Plastique
Surface	Brut
Couleur	Gris
Type de fixation	M4
Cotes L x l x H	17 x 33 x 68

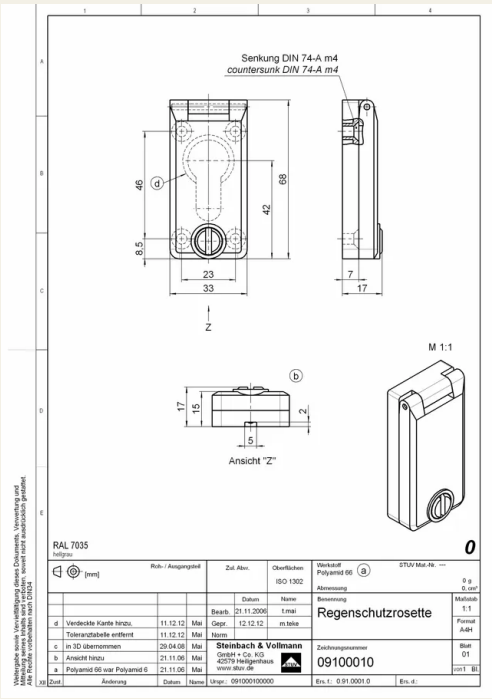
Senkung DIN 74-A m4
countersunk DIN 74-A m4
46
68
42
8,5
23
33
7
17
Z
M 1:1
17
15
2
5
Ansicht "Z"
RAL 7035
hellgrau
0
Roh- / Ausgangsteil
[mm]
Zul. Abw.
Oberflächen
ISO 1302
Werkstoff
Polyamid 66
STUV Mat.-Nr. ---
Abmessung
0 g
0 cm³
Datum
Name
Bearb. 21.11.2006 t.mai
Gepr. 12.12.12 m.teke
Norm
Benennung
Regenschutzrosette
Maßstab
1:1
Format
A4H
d Verdeckte Kante hinzu. 11.12.12 Mai
Toleranztabelle entfernt 11.12.12 Mai
c in 3D übernommen 29.04.08 Mai
b Ansicht hinzu 21.11.06 Mai
a Polyamid 66 war Polyamid 6 21.11.06 Mai
Steinbach & Vollmann
GmbH + Co. KG
42579 Heiligenhaus
www.stuv.de
Zeichnungsnummer
09100010
Blatt
01
von 1 Bl.
Zust. Änderung Datum Name
Urspr.: 091000100000
Ers. f.: 0.91.0001.0
Ers. d.:
Weitergabe sowie Vervielfältigung dieses Dokuments, Verwertung und Mitteilung seines Inhalts sind ohne ausdrückliche Erlaubnis nicht gestattet. Alle Rechte vorbehalten nach DIN34