Fiche technique

SECURITY
MADE IN GERMANY
SINCE 1883

Support pour rosette de protection contre la pluie

N° d'article: TÜ700

Les supports des rosettes de protection contre la pluie sont utilisés pour compenser des cylindres de différentes longueurs.

Caractéristiques

- Hauteurs 2 mm et 5 mm

Description fonctionnelle

Les supports sont disponibles en différentes hauteurs et adaptés à la forme et à la version des rosaces de protection contre la pluie.

Données techniques

Matériau	Plastique
Surface	Brut
Couleur	Gris
Type de fixation	M4
Cotes L x l x H	2/5 x 33 x 68

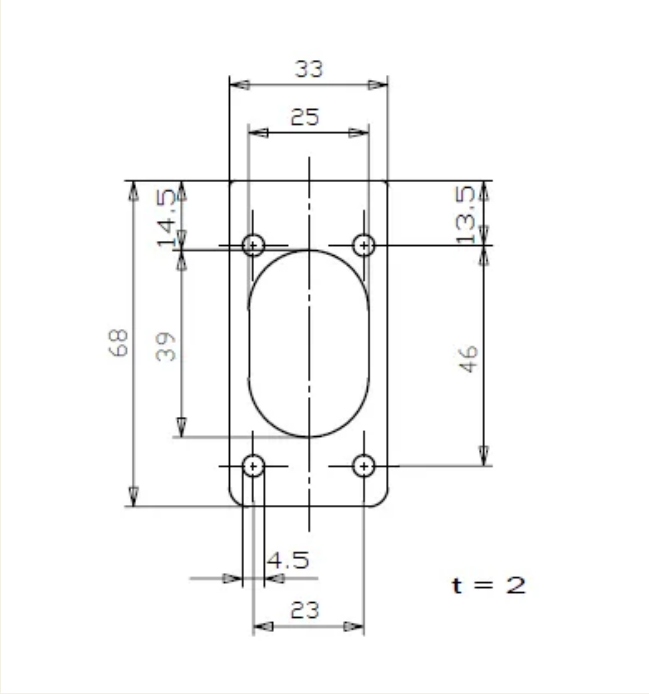
33
25
14.5
13.5
68
39
46
4.5
23
t = 2