Fiche technique

SECURITY
MADE IN GERMANY
SINCE 1883

Rosette de protection contre la pluie en acier inoxydable

N° d'article: TÜ750

Les rosaces anti-pluie sont couramment utilisées sur les portes exposées aux intempéries.

Caractéristiques

- Hauteur 15 mm

Description fonctionnelle

Les rosaces sont en acier inoxydable avec clapet à ressort. Elles peuvent être doublées à l'aide d'un support prévu à cet effet.

Données techniques

Matériau	Acier inoxydable
Surface	Mat
Couleur	Argent
Type de fixation	M6
Cotes L x l x H	15 x 30 x 78

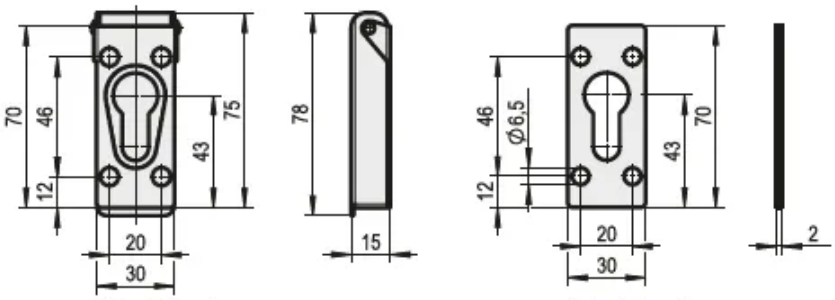

Abb. / *Fig.*: 1
Außenseite / *Outside*

Abb. / *Fig.*: 2
Innenseite / *Inside*