Fiche technique

SECURITY
MADE IN GERMANY
SINCE 1883

Manchon de recouvrement pour rails profilés

N° d'article: TÜ950

Les manchons de raccordement sont utilisés en combinaison avec les rails profilés.

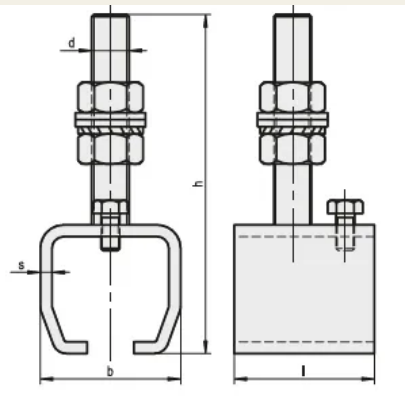

Caractéristiques

- Acier brut ou acier galvanisé
- Pour réglage en hauteur et latéral

Description fonctionnelle
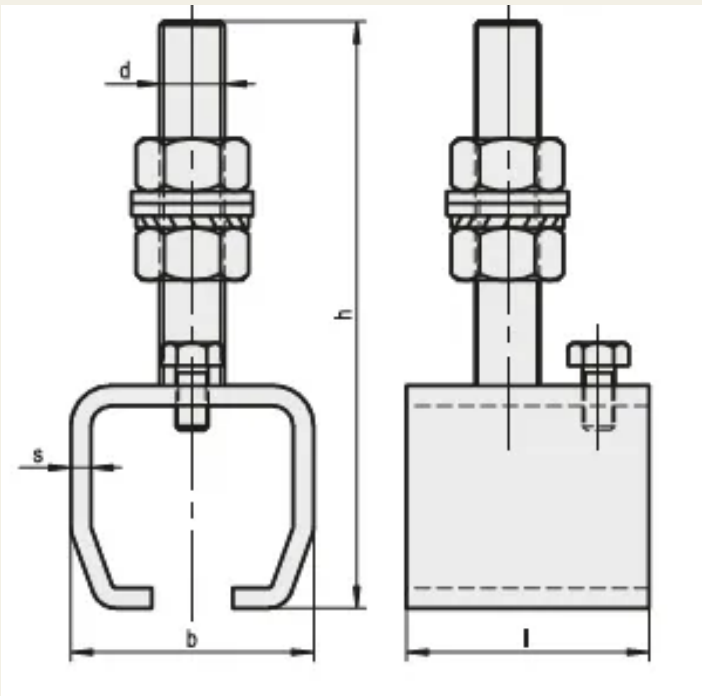
Les manchons de raccordement sont disponibles en différentes dimensions.