Fiche technique

SECURITY
MADE IN GERMANY
SINCE 1883

Thermo Fermeture multipoints pour appareils chauffants

N° d'article: Thermo XL

Caractéristiques

- Verrouillage à deux points
- Mécanisme en ZAMAK
- Pièces de verrouillage en acier inoxydable
- Gond en acier inoxydable
- Poignée en plastique, noire
- Poignée avec rosace chromée, avec vissage invisible
- Longueur de tige 35 mm
- 1 ou 2 positions (position de dégagement)
- Utilisable à droite et à gauche

Lieux d'intervention

- Fabricant de fours
- Techniques de cuisson et de fumage

Données techniques

Matériau	ZAMAK
Surface	Galvanisé
Fonction de fermeture	Presses
Verrouillage multipoint	Oui

SECURITY
MADE IN GERMANY
SINCE 1883

Données techniques

Type de porte	Porte battante
Purge	Oui
Accessoires	Poignée
Butée de porte	Droite / Gauche

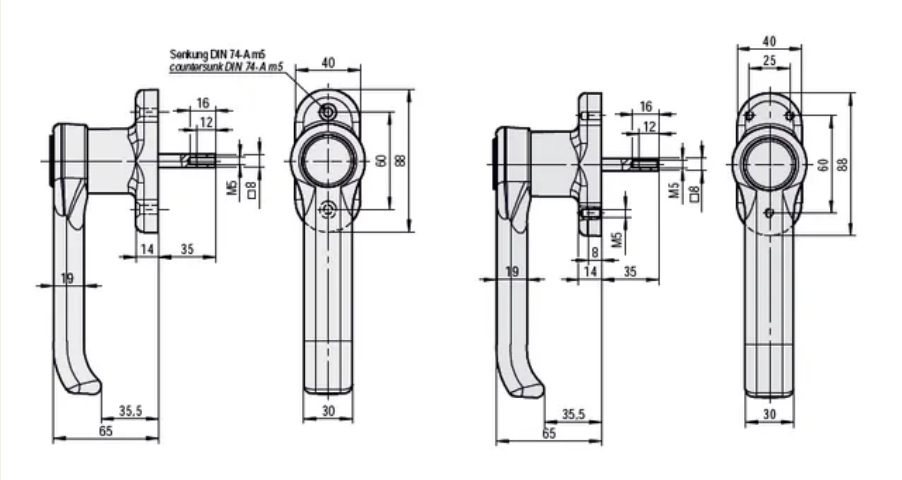
Senkung DIN 74-A m5
countersunk DIN 74-A m5
40
16
12
60
88
M5
□8
14
35
19
35.5
65
30
8
25