Fiche technique

SECURITY
MADE IN GERMANY
SINCE 1883

Serrure à boîtier à visser avec pêne dormant et tiges

N° d'article: V01803513/4

Les serrures à visser sont équipées, en complément du pêne dormant, d'un verrouillage à tige vers le haut et vers le bas.

Caractéristiques

- Acier galvanisé
- Clé non retirable lorsque la serrure est ouverte

Description fonctionnelle

Ces serrures à pêne dormant sont vissées sur le panneau de porte. Le pêne dormant ainsi que les verrous supérieur et inférieur sont fermés par le cylindre profilé.

Données techniques

Matériau	Acier
Surface	Galvanisé
Couleur	Argent
Matériau Pêne dormant	Zinc
Matériau du boîtier de la serrure	Acier galvanisé
Cotes L x l x H	80 x 80 x 19
Dimension du mandrin [mm]	54
exclusion du pêne dormant mm	12

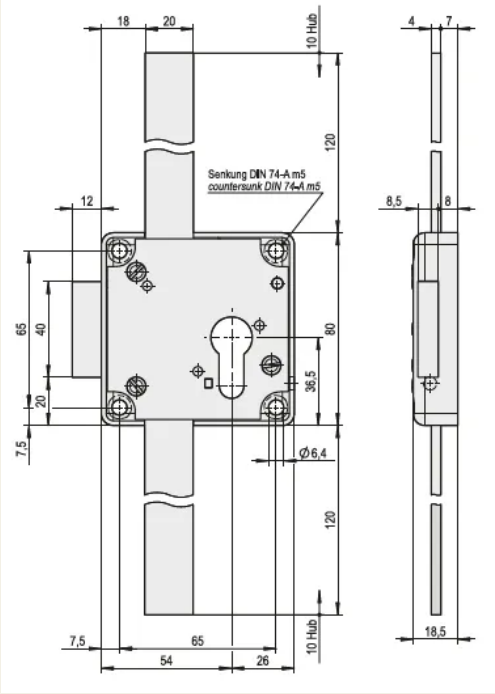
18
20
10 Hub
120
Senkung DIN 74-A m5
countersunk DIN 74-A m5
12
65
40
20
7,5
80
36,5
Ø6,4
120
10 Hub
7,5
65
54
26
4
7
8,5
8
18,5