Fiche technique

SECURITY
MADE IN GERMANY
SINCE 1883

Charnière en polyamide avec tige en laiton

N° d'article: V15407001/2

Ces charnières sont généralement utilisées pour les cloisons légères.

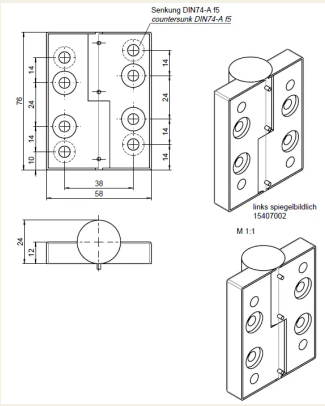

Caractéristiques

- Goupille de charnière en laiton
- Corps de charnière et couvercle de protection en polyamide noir
- Inserts des pattes de charnière en acier galvanisé
- Autres couleurs sur demande

Description fonctionnelle

Les goupilles sont en deux parties et en polyamide noir maintenues par une tige en laiton.

Données techniques

Matériau	Polyamide
Couleur	Noir

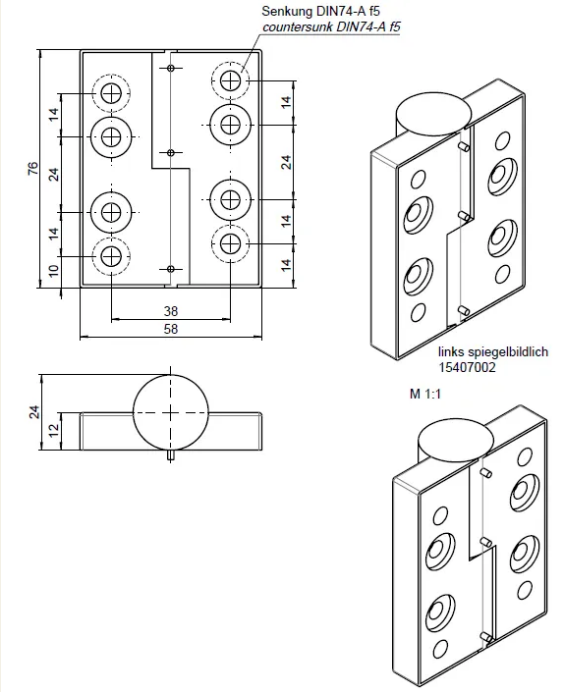
Senkung DIN74-A f5
countersunk DIN74-A f5
76
14
24
14
10
14
24
14
14
38
58
24
12
links spiegelbildlich
15407002
M 1:1