Fiche technique

SECURITY
MADE IN GERMANY
SINCE 1883

Paire de poignées en aluminium avec rosace

N° d'article: V16301320

Paires de poignées de porte en L vendues en kit.

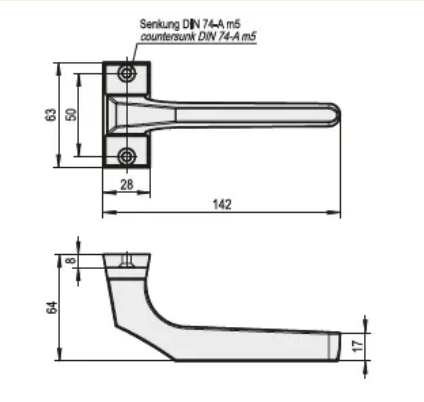

Description fonctionnelle

Ce kit de poignées en aluminium comprend deux poignées et une tige carrée de 8 x 90 mm. Les rosaces des poignées sont angulaires et prévues pour un vissage apparent.

Données techniques
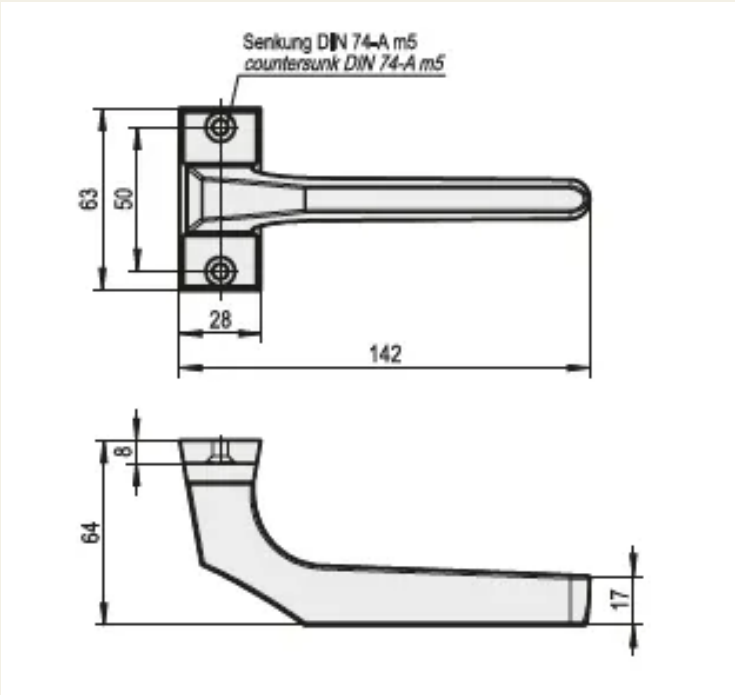
Matériau	Aluminium
Surface	Anodisé
Couleur	Argent