Fiche technique

SECURITY
MADE IN GERMANY
SINCE 1883

Levier à boucle

N° d'article: V17200080

Les leviers à boucle sont adaptés au basculeur pour porte pliante

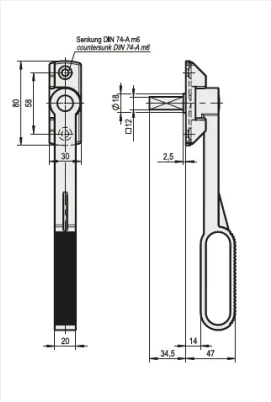

Caractéristiques

- Tige carrée 12 mm

Description fonctionnelle

Les leviers à boucle sont en acier galvanisé. Le levier possède un carré de 12 mm.

Données techniques

Matériau	Acier
Surface	Galvanisé
Couleur	Argent

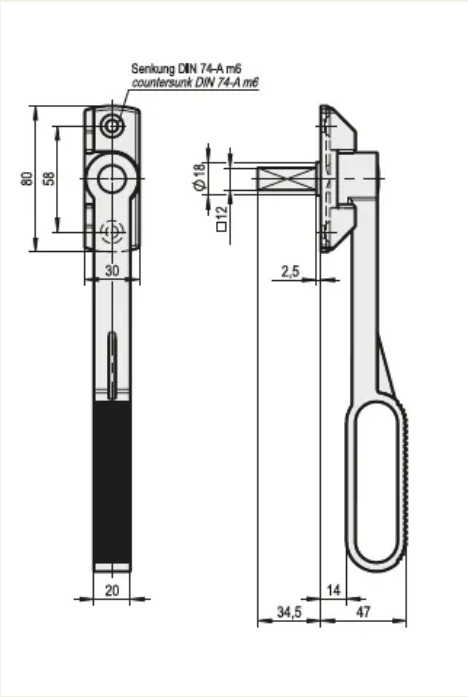
Senkung DIN 74-A m6
countersunk DIN 74-A m6
80
58
30
20
Ø18
□12
2,5
14
34,5
47