Scheda tecnica

SECURITY
MADE IN GERMANY
SINCE 1883

Chiusura per cella frigorifera

Articolo n. Articolo n.: EASYLOX

Gli ingegneri STUV hanno ideato e progettato EASYLOX, un sistema modulare di chiusura a scatto per porte di celle frigorifere e congelatori, che può essere configurato in modo personalizzato. Elegante in acciaio inox o classico nero? Il sistema modulare consente di combinare facilmente diverse mascherine decorative e varianti di maniglie interne.

Caratteristiche

- Disponibile in due varianti di colore
- Opzionale: versione OEM con logo del cliente sulla tendina
- Scrocco variabile, Interasse 10 mm regolabile
- Funzione luminescente del tappo di copertura sull'impugnatura interna (per apertura di emergenza)
- Per spessori della porta da 45 a 165 mm
- Campo di impiego da -30°C a +80°C
- Chiudibile con cilindro a piastra con due chiavi (acciaio nichelato), diverse chiavi 1 – 10 o in versione cieca senza cilindro
- Schema di foratura identico al sistema di bloccaggio STUV VARILOX
- Testato secondo EN 179
- Realizzato con materiali particolarmente robusti, resistenti e durevoli: acciaio inox e plastica rinforzata con fibra di vetro

Descrizione delle funzioni

Aprire e chiudere in modo intuitivo ed ergonomico, proprio come dovrebbe essere un sistema di bloccaggio. È sufficiente tirare o spingere nella direzione di apertura della porta per azionare il meccanismo.

Luoghi di impiego

- Produttori di celle frigorifere

- Veicoli refrigerati
- Commercio di accessori per la refrigerazione
- Costruzione di porte e strutture metalliche
- Produttori di porte refrigerate

Dati tecnici

Materiale	Plastica
Superficie	Colorato
Colore	RAL 9.005
Norme	Testato secondo la norma EN 179
Intervallo di temperatura	-da -30 °C a +80 °C
Funzione di chiusura	Schnippen
Tipo di chiusura	Cilindro
Chiusura multipunto	No
Tipo di porta	Porte girevoli
Interasse [mm]	80
Spessore della porta [mm]	da 45 a 165
Battuta della porta	Destra / Sinistra

SECURITY
MADE IN GERMANY
SINCE 1883

SECURITY
MADE IN GERMANY
SINCE 1883

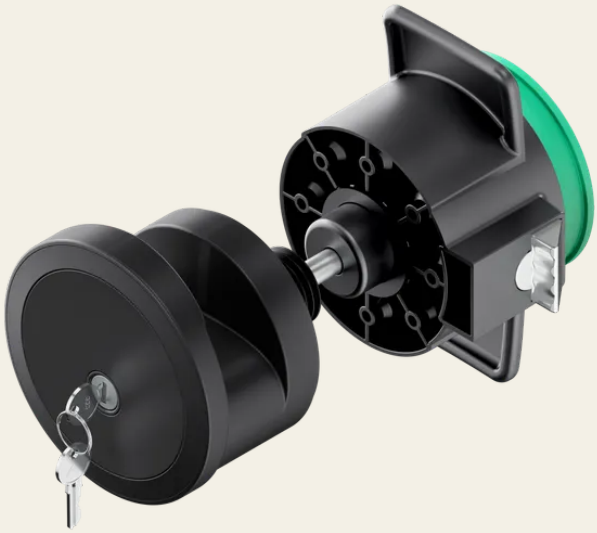

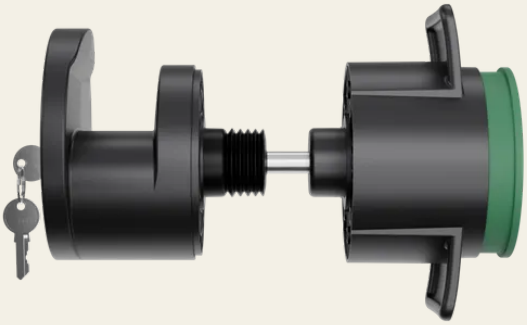

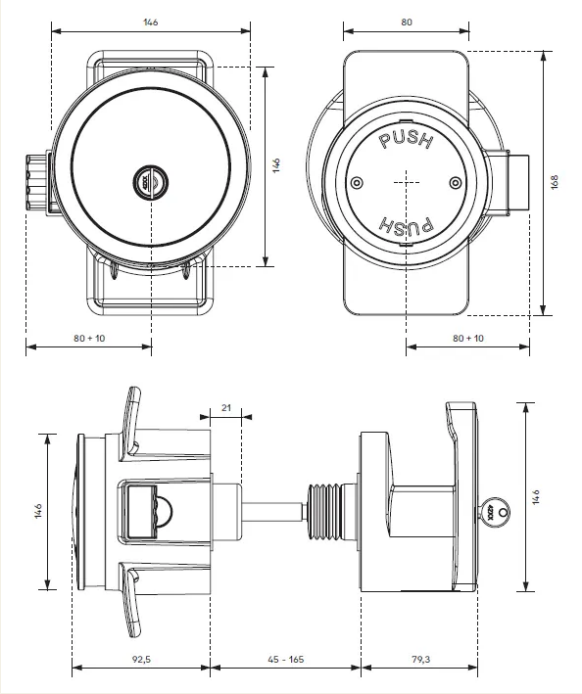
146
80
146
PUSH
PUSH
168
80 + 10
80 + 10
21
146
146
92,5
45 - 165
79,3