Scheda tecnica

SECURITY
MADE IN GERMANY
SINCE 1883

# Cerniera a Batiente, porte a filo, portata fino a 80 kg

Articolo n. Articolo n.: INOFLEX

La serie di cerniere a batiente INOFLEX in acciaio inox comprende 2 versioni per elementi porta a filo. Grazie al design intelligente, le cerniere trovano spazio anche nelle situazioni di montaggio più strette. Mentre INOFLEX1 è la soluzione staccabile, INOFLEX2 convince come soluzione con doppio supporto

## Caratteristiche

- Per porte a filo muro
- Portata con due cerniere fino a 80 kg
- Getto in ghisa, spazzolato e sabbiato
- Regolabile in 2D
- Disponibile in versione rialzo o non rialzo
- Utilizzabile a destra o a sinistra
- Staccabile (non staccabile – INOFLEX2)
- Tappi di copertura con chiusura di sicurezza
- Montaggio semplice e veloce
- Per interni ed esterni
- Angolo di apertura max. 270°

## Descrizione delle funzioni

La cerniera a battente INOFLEX1 in acciaio inox unisce un design moderno alla massima qualità e praticità. Con le versioni a rialzo e non a rialzo troviamo la soluzione ottimale per esigenze individuali per porte a filo muro fino a 80 kg. Il montaggio intuitivo e semplice può essere effettuato in pochissimo tempo.

## Luoghi di impiego

- Produttori di celle frigorifere
- Veicoli refrigerati
- Commercio di accessori per la refrigerazione
- Costruzione di porte e strutture metalliche
- Produttori di porte refrigerate

## Dati tecnici

| | |
|---|---|
| Sovrapposizione [mm] | 0 |
| Materiale | Acciaio inox |
| Superficie | Levigato e sabbiato |
| Regolabile | 2D |
| Angolo di apertura | 270° |
| Tipo di porta | Porte girevoli |
| Pendenza | Sì / No |
| Sicurezza | Sì |
| Capacità di carico [kg] | fino a 100 |
| Angolo di apertura | 270° |
| Battuta della porta | Destra / Sinistra |

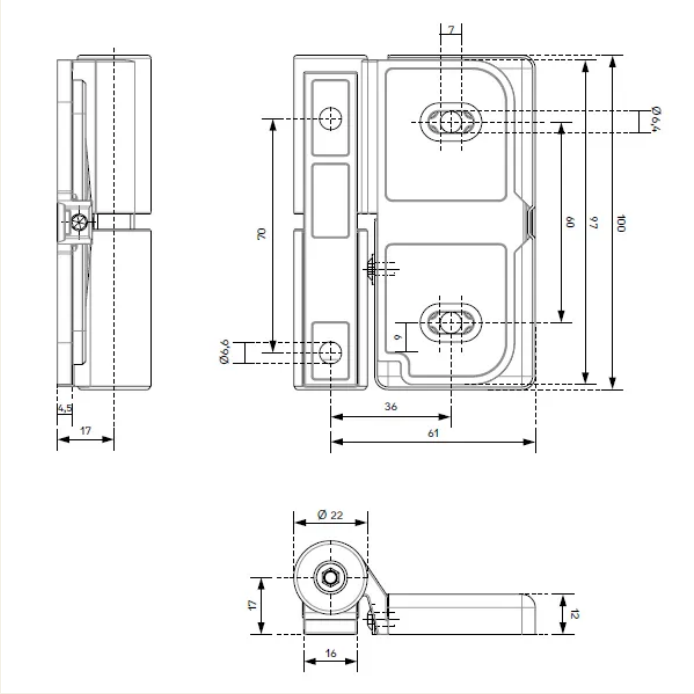
7
Ø6,4
70
60
77
100
Ø6,6
9
36
61
5
16
17
Ø 22
17
16
12