Scheda tecnica

SECURITY
MADE IN GERMANY
SINCE 1883

Cerniera a Batiente, porte a filo, portata fino a 80 kg

Articolo n. Articolo n.: INOFLEX

La serie di cerniere a batiente INOFLEX in acciaio inox comprende 2 versioni per elementi porta a filo. Grazie al design intelligente, le cerniere trovano spazio anche nelle situazioni di montaggio più strette. Mentre INOFLEX1 è la soluzione staccabile, INOFLEX2 convince come soluzione con doppio supporto

Caratteristiche

- Per porte a filo muro
- Portata con due cerniere fino a 80 kg
- Getto in ghisa, spazzolato e sabbiato
- Regolabile in 2D
- Disponibile in versione rialzo o non rialzo
- Utilizzabile a destra o a sinistra
- Staccabile (non staccabile – INOFLEX2)
- Tappi di copertura con chiusura di sicurezza
- Montaggio semplice e veloce
- Per interni ed esterni
- Angolo di apertura max. 270°

Descrizione delle funzioni

La cerniera a battente INOFLEX1 in acciaio inox unisce un design moderno alla massima qualità e praticità. Con le versioni a rialzo e non a rialzo troviamo la soluzione ottimale per esigenze individuali per porte a filo muro fino a 80 kg. Il montaggio intuitivo e semplice può essere effettuato in pochissimo tempo.

Luoghi di impiego

- Produttori di celle frigorifere
- Veicoli refrigerati
- Commercio di accessori per la refrigerazione
- Costruzione di porte e strutture metalliche
- Produttori di porte refrigerate

Dati tecnici

Sovrapposizione [mm]	0
Materiale	Acciaio inox
Superficie	Levigato e sabbiato
Battuta della porta	Destra / Sinistra
Regolabile	2D
Angolo di apertura	270°
Tipo di porta	Porte girevoli
Pendenza	Sì / No
Sicurezza	Sì
Capacità di carico [kg]	fino a 100

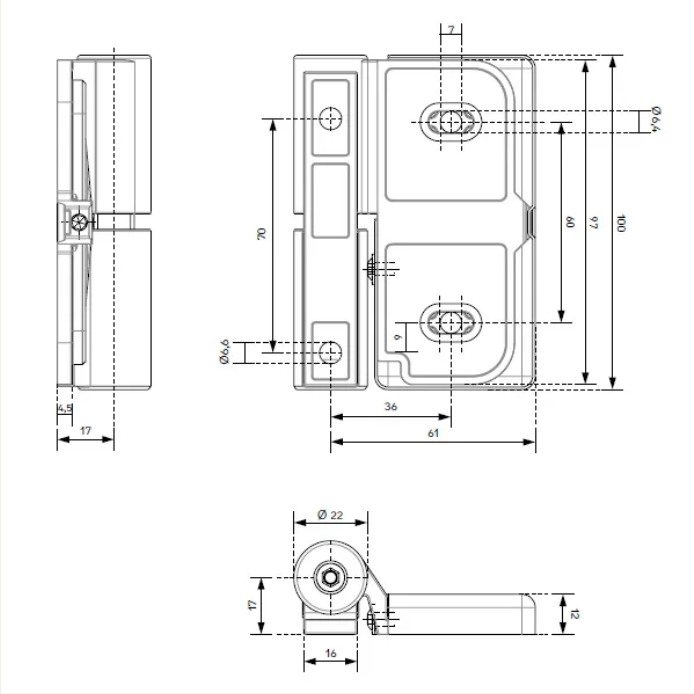
7
Ø6,4
70
60
97
100
Ø6,6
9
4,5
17
36
61
Ø 22
17
12
16