Scheda tecnica

SECURITY
MADE IN GERMANY
SINCE 1883

Chiusura a leva

Articolo n. Articolo n.: PHV 100

Il sistema di chiusura a leva unilaterale in acciaio inox getto in ghisa, con la sua vite, in combinazione con una superficie di contatto inclinata nel morsetto, preme le porte e i portelli più piccoli lungo tutto il perimetro nella guarnizione della porta. Robusto e dotato di rivestimento termoisolante, il sistema funziona anche in ambienti estremi.

Caratteristiche

- Acciaio inox Getto in ghisa Levigato e Sabbiata
- Per battuta destra o sinistra
- Con vite fusa
- Adatto per apparecchi a caldo
- Morsetto per diverse sovrapposizioni

Luoghi di impiego

- Produttore di forni
- Tecnica di cottura e affumicatura
- Produttori di celle frigorifere
- Produttori di porte refrigerate
- Produttore di porte isolate

Dati tecnici

Materiale	Acciaio inox

SECURITY
MADE IN GERMANY
SINCE 1883

Dati tecnici

Superficie	Levigato e sabbiato
Funzione di chiusura	Pressatura
Chiusura multipunto	No
Tipo di porta	Porte girevoli
Accessori	Morsetto
Battuta della porta	Destra / Sinistra

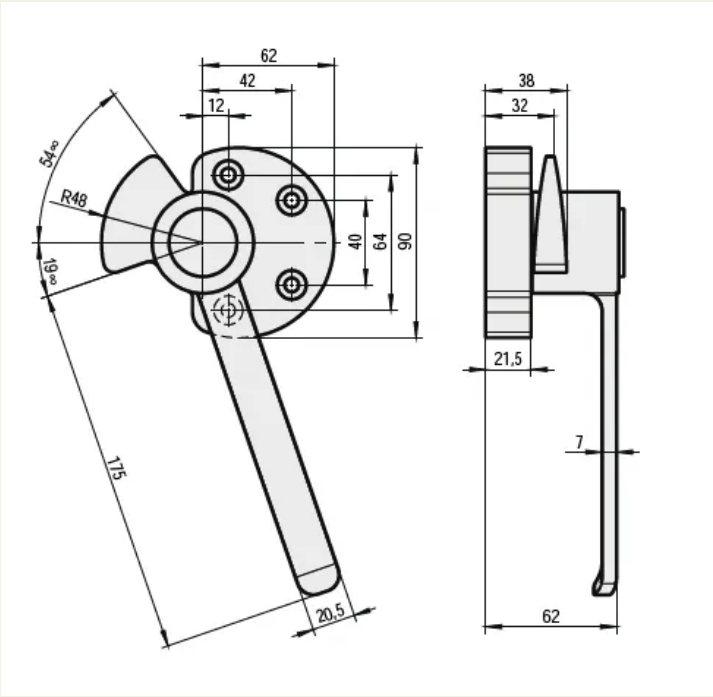
62
42
12
54°
R48
19°
40
64
90
175
20,5
38
32
21,5
7
62