Scheda tecnica

SECURITY
MADE IN GERMANY
SINCE 1883

Leva interna per porte scorrevoli di celle frigorifere - Acciaio inox

Articolo n. Articolo n.: STG 200

Caratteristiche

- Per porte scorrevoli motorizzate e manuali
- Acciaio inox sabbiato
- Scegliibile per apertura a destra o a sinistra
- Per interni ed esterni
- Indipendente dallo spessore della porta
- Leva interna ribaltabile

Luoghi di impiego

- Produttori di celle frigorifere
- Commercio di accessori per la refrigerazione
- Costruzione di porte e strutture metalliche
- Produttori di porte refrigerate

Dati tecnici

Materiale	Acciaio inox
Superficie	Levigato e sabbiato
Intervallo di temperatura	-da -40 °C a +80 °C
Funzione di chiusura	Stampare
Tipo di porta	Porte scorrevoli

SECURITY
MADE IN GERMANY
SINCE 1883

Dati tecnici
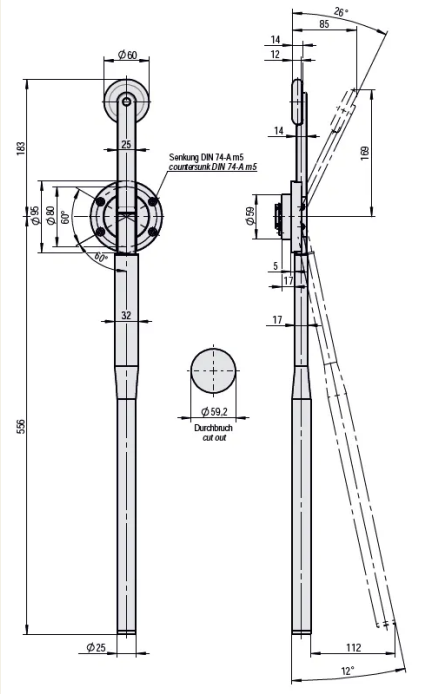
Spessore della porta [mm]	indipendente dallo spessore della porta
Battuta della porta	Destra / Sinistra