Scheda tecnica

SECURITY
MADE IN GERMANY
SINCE 1883

Doppia rotella agganciabile/saldabile

Articolo n. Articolo n.: TÜ1700

Le doppie rotelle vengono utilizzate in combinazione con le guide profilate.

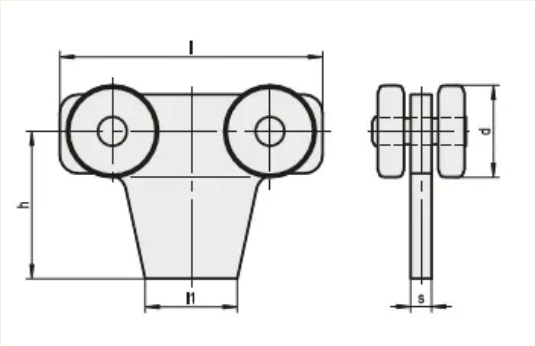

Caratteristiche

- Acciaio zincato galvanico e cromato

Descrizione delle funzioni
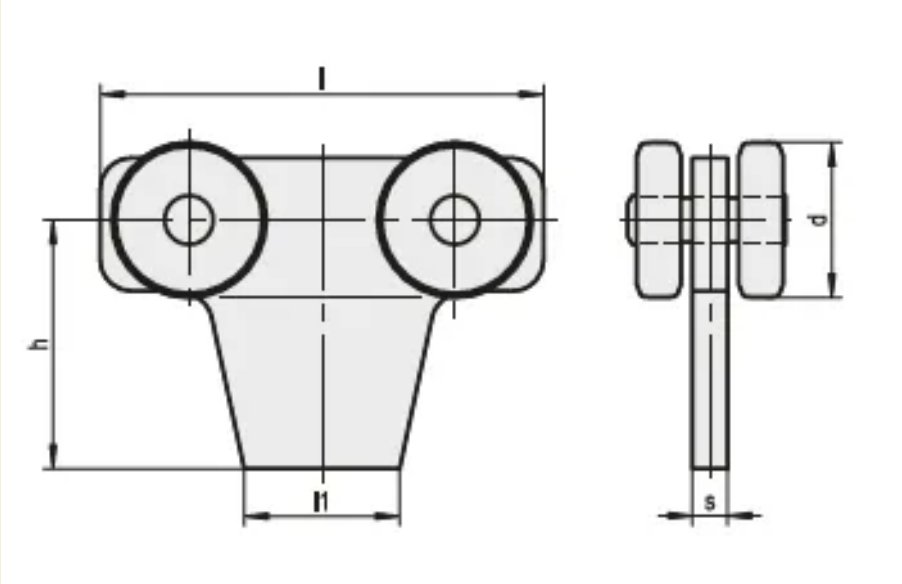
I rulli sono disponibili in diverse dimensioni.